直流电感式接近开关

外径	⌀6.5		⌀6.5	
● 齐平　○ 非齐平	●	○	●	○
感应距离 Sn：mm	1mm	2mm	1 mm	2 mm
外壳材料	不锈钢		不锈钢	
● 带指示灯　○ 不带指示灯	●		●	
图片				
工作电压	10-30VDC / 5-36VDC		10-30VDC / 5-36VDC	
允许脉动电压	<10%		<10%	
空载电流	<10mA		<10mA	
最大负载电流	200mA		200mA	
漏电流	<0.01mA		<0.01mA	
压降	<1.5V		<1.5V	
开关频率	2KHZ		2KHZ	
响应时间	0.1ms/0.1ms		0.1ms/0.1ms	
开关磁滞	<15%(Sr)		<15%(Sr)	
重复精度	<1.0%(Sr)		<1.0%(Sr)	
防护等级	IP67		IP67	
工作温度	-25℃ - +70℃		-25℃ - +70℃	
温度漂移	<10%(Sr)		<10%(Sr)	
短路保护	YES		YES	
过载电流	220mA		220mA	
感应面材料	POM		POM	

DC 3 线 10-30V NPN 常开	HS-SS6.5-N01	1	HS-SS6.5-N11	HS-SS6.5-N01-P3	1	HS-SS6.5-N11-P3
DC 3 线 10-30V NPN 常闭	HS-SS6.5-N02	2	HS-SS6.5-N12	HS-SS6.5-N02-P3	2	HS-SS6.5-N12-P3
DC 3 线 10-30V PNP 常开	HS-SS6.5-P01	3	HS-SS6.5-P11	HS-SS6.5-P01-P3	3	HS-SS6.5-P11-P3
DC 3 线 10-30V PNP 常闭	HS-SS6.5-P02	4	HS-SS6.5-P12	HS-SS6.5-P02-P3	4	HS-SS6.5-P12-P3
DC 4 线 10-30V NPN (常开+常闭)						
DC 4 线 10-30V PNP (常开+常闭)						
DC 2 线 10-60V 常开 *						
DC 2 线 10-60V 常闭 *						
DC 3 线 10-55V NPN 常开						
DC 3 线 10-55V NPN 常闭						
DC 3 线 10-55V PNP 常开						
DC 3 线 10-55V PNP 常闭						
DC 3 线 5-36V NPN 常开						
DC 3 线 5-36V NPN 常闭						
DC 3 线 5-36V PNP 常开						
DC 3 线 5-36V PNP 常闭						
DC 4 线 5-36V NPN (常开+常闭)						
DC 4 线 5-36V PNP (常开+常闭)						

尺寸图(单位:mm)

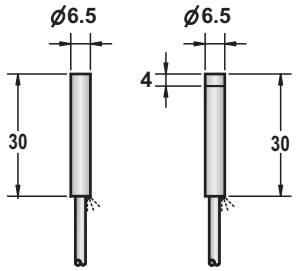

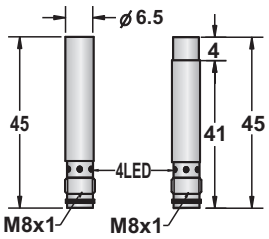

* 直流2线10-60V详细参数参见第8页功能描述部分！

电缆线2m	3⌀3x0.15	
重量(大约)	40 g	14 g

直流电感式接近开关

ø6.5			ø6.5			ø6.5		
●	○		●	○		●	○	
2mm	4mm		2mm	4mm		2mm	4mm	
不锈钢或镀镍铜			不锈钢或镀镍铜			不锈钢或镀镍铜		
●			●			●		
								
10-30VDC			10-30VDC			10-30VDC		
<10%			<10%			<10%		
<10mA			<10mA			<10mA		
200mA			200mA			200mA		
<0.01mA			<0.01mA			<0.01mA		
<1.5V			<1.5V			<1.5V		
2KHZ	1KHZ		2KHZ	1KHZ		2KHZ	1KHZ	
0.1ms/0.1ms	0.2ms/0.2ms		0.1ms/0.1ms	0.2ms/0.2ms		0.1ms/0.1ms	0.2ms/0.2ms	
<15%(Sr)			<15%(Sr)			<15%(Sr)		
<1.0%(Sr)			<1.0%(Sr)			<1.0%(Sr)		
IP67			IP67			IP67		
-25℃ - +70℃			-25℃ - +70℃			-25℃ - +70℃		
<10%(Sr)			<10%(Sr)			<10%(Sr)		
YES			YES			YES		
220mA			220mA			220mA		
POM			POM			POM		
HS2-S6.5-N01	1	HS2-S6.5-N11	HS2-S6.5-N01-P3	1	HS2-S6.5-N11-P3	HS2-S6.5-N01-E4	1	HS2-S6.5-N11-E4
HS2-S6.5-N02	2	HS2-S6.5-N12	HS2-S6.5-N02-P3	2	HS2-S6.5-N12-P3	HS2-S6.5-N02-E4	2	HS2-S6.5-N12-E4
HS2-S6.5-P01	3	HS2-S6.5-P11	HS2-S6.5-P01-P3	3	HS2-S6.5-P11-P3	HS2-S6.5-P01-E4	3	HS2-S6.5-P11-E4
HS2-S6.5-P02	4	HS2-S6.5-P12	HS2-S6.5-P02-P3	4	HS2-S6.5-P12-P3	HS2-S6.5-P02-E4	4	HS2-S6.5-P12-E4
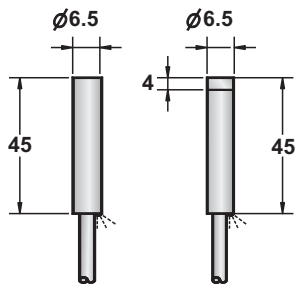			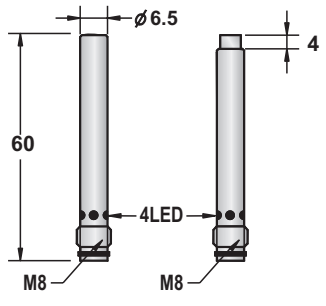			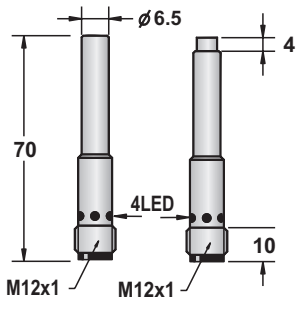		
3ø 3x0.15								
36 g			17 g	16 g		25 g		

直流电感式接近开关

外径	ø6.5		ø6.5	
● 齐平　○ 非齐平	●	○	●	○
感应距离 Sn：mm	3mm	6mm	3mm	6mm
外壳材料	镀镍铜		镀镍铜	
● 带指示灯　○ 不带指示灯	●		●	
图片				
工作电压	10-30VDC		10-30VDC	
允许脉动电压	<10%		<10%	
空载电流	<10mA		<10mA	
最大负载电流	200mA		200mA	
漏电流	<0.01mA		<0.01mA	
压降	<2.0V		<2.0V	
开关频率	1KHZ	500HZ	1KHZ	500HZ
响应时间	0.2ms/0.2ms	0.5ms/0.5ms	0.2ms/0.2ms	0.5ms/0.5ms
开关磁滞	<15%(Sr)		<15%(Sr)	
重复精度	<1.0%(Sr)		<1.0%(Sr)	
防护等级	IP67		IP67	
工作温度	-25℃ - +70℃		-25℃ - +70℃	
温度漂移	<10%(Sr)		<10%(Sr)	
短路保护	YES		YES	
过载电流	220mA		220mA	
感应面材料	POM		POM	

DC3 线 10-30V NPN 常开	HS3-S6.5-N01	1	HS3-S6.5-N11	HS3-S6.5-N01-P3	1	HS3-S6.5-N11-P3
DC3 线 10-30V NPN 常闭	HS3-S6.5-N02	2	HS3-S6.5-N12	HS3-S6.5-N02-P3	2	HS3-S6.5-N12-P3
DC3 线 10-30V PNP 常开	HS3-S6.5-P01	3	HS3-S6.5-P11	HS3-S6.5-P01-P3	3	HS3-S6.5-P11-P3
DC3 线 10-30V PNP 常闭	HS3-S6.5-P02	4	HS3-S6.5-P12	HS3-S6.5-P02-P3	4	HS3-S6.5-P12-P3
DC4 线 10-30V NPN (常开+常闭)						
DC4 线 10-30V PNP (常开+常闭)						
DC2 线 10-60V 常开 *						
DC2 线 10-60V 常闭 *						
DC3 线 10-55V NPN 常开						
DC3 线 10-55V NPN 常闭						
DC3 线 10-55V PNP 常开						
DC3 线 10-55V PNP 常闭						
DC3 线 5-36V NPN 常开						
DC3 线 5-36V NPN 常闭						
DC3 线 5-36V PNP 常开						
DC3 线 5-36V PNP 常闭						
DC4 线 5-36V NPN(常开+常闭)						
DC4 线 5-36V PNP(常开+常闭)						

尺寸图(单位:mm)

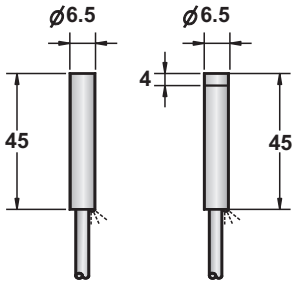

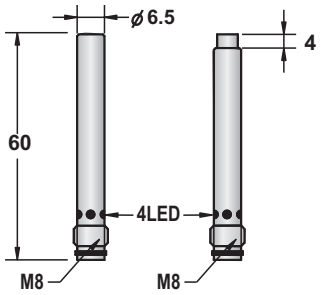

* 直流2线10-60V详细参数参见第8页功能描述部分！

电缆线2m	3ø3x0.15	
重量(大约)	36 g	17 g　16 g

直流电感式接近开关

⌀6.5		M 8		M 8	
●	○	●	○	●	○
3mm	6mm	1mm	2mm	1mm	2mm
镀镍铜		不锈钢		不锈钢	
●		●		●	
					
10-30VDC		10-30VDC / 5-36VDC /10-55V/ 10-60VDC		10-30VDC / 5-36VDC	
<10%		<10%		<10%	
<10mA		<10mA		<10mA	
200mA		200mA		200mA	
<0.01mA		<0.01mA		<0.01mA	
<2.0V		<1.5V		<1.5V	
1KHZ	500HZ	2KHZ		2KHZ	
0.2ms/0.2ms	0.5ms/0.5ms	0.1ms/0.1ms		0.1ms/0.1ms	
<15%(Sr)		<15%(Sr)		<15%(Sr)	
<1.0%(Sr)		<1.0%(Sr)		<1.0%(Sr)	
IP67		IP67		IP67	
-25℃ - +70℃		-25℃ - +70℃		-25℃ - +70℃	
<10%(Sr)		<10%(Sr)		<10%(Sr)	
YES		YES		YES	
220mA		220mA		220mA	
POM		POM		POM	
HS3-S6.5-N01-E4	1	HS3-S6.5-N11-E4	HS-C08-N01	1	HS-C08-N11	HS-CS08-N01	1	HS-CS08-N11
HS3-S6.5-N02-E4	2	HS3-S6.5-N12-E4	HS-C08-N02	2	HS-C08-N12	HS-CS08-N02	2	HS-CS08-N12
HS3-S6.5-P01-E4	3	HS3-S6.5-P11-E4	HS-C08-P01	3	HS-C08-P11	HS-CS08-P01	3	HS-CS08-P11
HS3-S6.5-P02-E4	4	HS3-S6.5-P12-E4	HS-C08-P02	4	HS-C08-P12	HS-CS08-P02	4	HS-CS08-P12
			HS-C08-A01	7	HS-C08-A11			
			HS-C08-A02	8	HS-C08-A12			
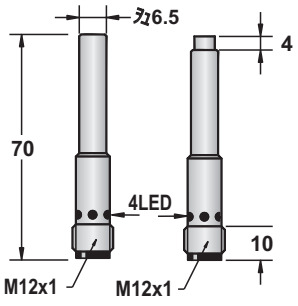		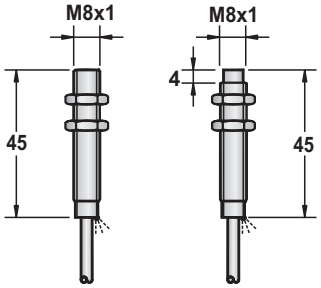		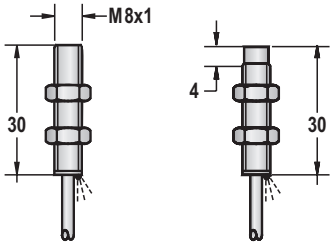	
		3⌀ 3x0.15 or 3⌀ 4x0.15		3⌀3x0.15	
25 g		40 g		47 g	

直流电感式接近开关

外径	M 8		M 8	
● 齐平　○ 非齐平	●	○	●	○
感应距离 Sn：mm	1mm	2mm	1mm	2mm
外壳材料	不锈钢		不锈钢或镀镍铜	
● 带指示灯　○ 不带指示灯	●		●	
图片				
工作电压	10-30VDC / 5-36VDC /10-55V/ 10-60VDC		10-30VDC / 5-36VDC /10-55V/ 10-60VDC	
允许脉动电压	<10%		<10%	
空载电流	<10mA		<10mA	
最大负载电流	200mA		200mA	
漏电流	<0.01mA		<0.01mA	
压降	<1.5V		<1.5V	
开关频率	2KHZ		2KHZ	
响应时间	0.1ms/0.1ms		0.1ms/0.1ms	
开关磁滞	<15%(Sr)		<15%(Sr)	
重复精度	<1.0%(Sr)		<1.0%(Sr)	
防护等级	IP67		IP67	
工作温度	-25℃ - +70℃		-25℃ - +70℃	
温度漂移	<10%(Sr)		<10%(Sr)	
短路保护	YES		YES	
过载电流	220mA		220mA	
感应面材料	POM		POM	
DC 3 线 10-30V NPN 常开	HS-C08-N01-P3	1	HS-C08-N11-P3	HS-C08-N01-E4	1	HS-C08-N11-E4
DC 3 线 10-30V NPN 常闭	HS-C08-N02-P3	2	HS-C08-N12-P3	HS-C08-N02-E4	2	HS-C08-N12-E4
DC 3 线 10-30V PNP 常开	HS-C08-P01-P3	3	HS-C08-P11-P3	HS-C08-P01-E4	3	HS-C08-P11-E4
DC 3 线 10-30V PNP 常闭	HS-C08-P02-P3	4	HS-C08-P12-P3	HS-C08-P02-E4	4	HS-C08-P12-E4
DC 4 线 10-30V NPN (常开+常闭)						
DC 4 线 10-30V PNP (常开+常闭)						
DC 2 线 10-60V 常开 *	HS-C08-A01-P3	7	HS-C08-A11-P3	HS-C08-A01-E4	7	HS-C08-A11-E4
DC 2 线 10-60V 常闭 *	HS-C08-A02-P3	8	HS-C08-A12-P3	HS-C08-A02-E4	8	HS-C08-A12-E4
DC 3 线 10-55V NPN 常开						
DC 3 线 10-55V NPN 常闭						
DC 3 线 10-55V PNP 常开						
DC 3 线 10-55V PNP 常闭						
DC 3 线 5-36V NPN 常开						
DC 3 线 5-36V NPN 常闭						
DC 3 线 5-36V PNP 常开						
DC 3 线 5-36V PNP 常闭						
DC 4 线 5-36V NPN (常开+常闭)						
DC 4 线 5-36V PNP (常开+常闭)						
尺寸图(单位:mm) * 直流2线10-60V详细参数参见第8页功能描述部分！	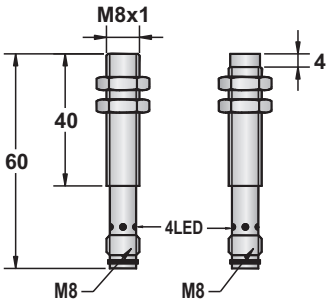		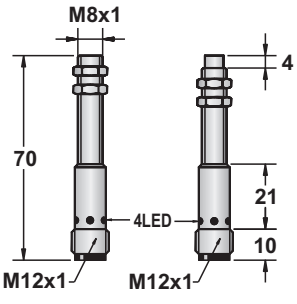	
电缆线2m				
重量(大约)	15 g		22 g	

直流电感式接近开关

M 8		M 8		M 8	
●	○	●	○	●	○
1 mm	2 mm	1 mm	2 mm	2mm	4mm
不锈钢		不锈钢或镀镍铜		不锈钢或镀镍铜	
●		●		●	

10-30VDC / 5-36VDC		
<10%		
<10mA		
200mA		
<0.01mA		
<1.5V		
2KHZ		
0.1ms/0.1ms		
<15%(Sr)		
<1.0%(Sr)		
IP67		
-25℃ - +70℃		
<10%(Sr)		
YES		
220mA		
POM		
HS-CS08-N01-P3	1	HS-CS08-N11-P3
HS-CS08-N02-P3	2	HS-CS08-N12-P3
HS-CS08-P01-P3	3	HS-CS08-P11-P3
HS-CS08-P02-P3	4	HS-CS08-P12-P3

10-30VDC / 5-36VDC		
<10%		
<10mA		
200mA		
<0.01mA		
<1.5V		
2KHZ		
0.1ms/0.1ms		
<15%(Sr)		
<1.0%(Sr)		
IP67		
-25℃ - +70℃		
<10%(Sr)		
YES		
220mA		
POM		
HS-CS08-N01-E4	1	HS-CS08-N11-E4
HS-CS08-N02-E4	2	HS-CS08-N12-E4
HS-CS08-P01-E4	3	HS-CS08-P11-E4
HS-CS08-P02-E4	4	HS-CS08-P12-E4

10-30VDC		
<10%		
<10mA		
200mA		
<0.01mA		
<1.5V		
2KHZ	1KHZ	
0.1ms/0.1ms	0.2ms/0.2ms	
<15%(Sr)		
<1.0%(Sr)		
IP67		
-25℃ - +70℃		
<10%(Sr)		
YES		
220mA		
POM		
HS2-C08-N01	1	HS2-C08-N11
HS2-C08-N02	2	HS2-C08-N12
HS2-C08-P01	3	HS2-C08-P11
HS2-C08-P02	4	HS2-C08-P12

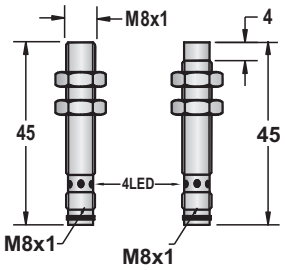

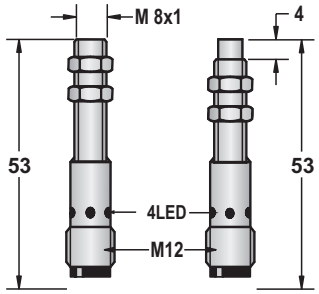

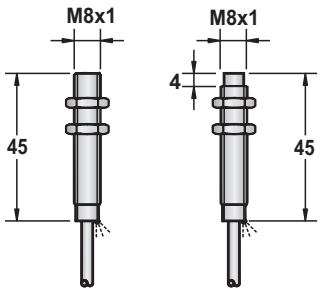

12 g		

17 g		

3∅ 3x0.15 or 3∅ 4x0.15		
40 g		

直流电感式接近开关

外径	M 8		M 8	
● 齐平　○ 非齐平	●	○	●	○
感应距离 Sn：mm	2mm	4mm	2mm	4mm
外壳材料	不锈钢		不锈钢或镀镍铜	
● 带指示灯　○ 不带指示灯	●		●	
图片				
工作电压	10-30VDC		10-30VDC	
允许脉动电压	<10%		<10%	
空载电流	<10mA		<10mA	
最大负载电流	200mA		200mA	
漏电流	<0.01mA		<0.01mA	
压降	<1.5V		<1.5V	
开关频率	2KHZ	1KHZ	2KHZ	1KHZ
响应时间	0.1ms/0.1ms	0.2ms/0.2ms	0.1ms/0.1ms	0.2ms/0.2ms
开关磁滞	<15%(Sr)		<15%(Sr)	
重复精度	<1.0%(Sr)		<1.0%(Sr)	
防护等级	IP67		IP67	
工作温度	-25℃ - +70℃		-25℃ - +70℃	
温度漂移	<10%(Sr)		<10%(Sr)	
短路保护	YES		YES	
过载电流	220mA		220mA	
感应面材料	POM		POM	
DC 3 线 10-30V NPN 常开	HS2-C08-N01-P3	1 HS2-C08-N11-P3	HS2-C08-N01-E4	1 HS2-C08-N11-E4
DC 3 线 10-30V NPN 常闭	HS2-C08-N02-P3	2 HS2-C08-N12-P3	HS2-C08-N02-E4	2 HS2-C08-N12-E4
DC 3 线 10-30V PNP 常开	HS2-C08-P01-P3	3 HS2-C08-P11-P3	HS2-C08-P01-E4	3 HS2-C08-P11-E4
DC 3 线 10-30V PNP 常闭	HS2-C08-P02-P3	4 HS2-C08-P12-P3	HS2-C08-P02-E4	4 HS2-C08-P12-E4
DC 4 线 10-30V NPN (常开+常闭)				
DC 4 线 10-30V PNP (常开+常闭)				
DC 2 线 10-60V 常开 *				
DC 2 线 10-60V 常闭 *				
DC 3 线 10-55V NPN 常开				
DC 3 线 10-55V NPN 常闭				
DC 3 线 10-55V PNP 常开				
DC 3 线 10-55V PNP 常闭				
DC 3 线 5-36V NPN 常开				
DC 3 线 5-36V NPN 常闭				
DC 3 线 5-36V PNP 常开				
DC 3 线 5-36V PNP 常闭				
DC 4 线 5-36V NPN (常开+常闭)				
DC 4 线 5-36V PNP (常开+常闭)				
尺寸图(单位:mm)	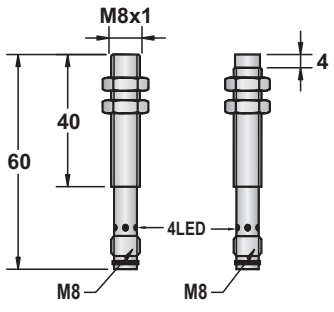		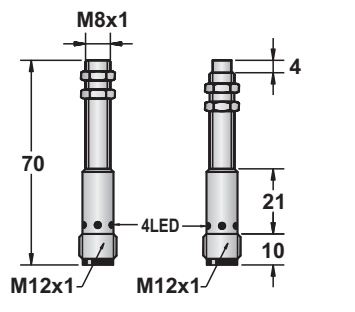	
* 直流2线10-60V详细参数参见第8页功能描述部分！				
电缆线2m				
重量(大约)	15 g		22 g	

直流电感式接近开关

M 8	
●	○
3mm	6mm
不锈钢或镀镍铜	
●	

10-30VDC	
<10%	
<10mA	
200mA	
<0.01mA	
<2.0V	
1KHZ	500HZ
0.2ms/0.2ms	0.5ms/0.5ms
<15%(Sr)	
<1.0%(Sr)	
IP67	
-25℃ - +70℃	
<10%(Sr)	
YES	
220mA	
POM	

HS3-C08-N01	1	HS3-C08-N11
HS3-C08-N02	2	HS3-C08-N12
HS3-C08-P01	3	HS3-C08-P11
HS3-C08-P02	4	HS3-C08-P12

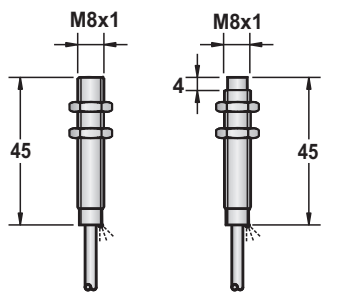

3 Ø 3x0.15
40 g

M 8	
●	○
3mm	6mm
不锈钢或镀镍铜	
●	

10-30VDC	
<10%	
<10mA	
200mA	
<0.01mA	
<2.0V	
1KHZ	500HZ
0.2ms/0.2ms	0.5ms/0.5ms
<15%(Sr)	
<1.0%(Sr)	
IP67	
-25℃ - +70℃	
<10%(Sr)	
YES	
220mA	
POM	

HS3-C08-N01-P3	1	HS3-C08-N11-P3
HS3-C08-N02-P3	2	HS3-C08-N12-P3
HS3-C08-P01-P3	3	HS3-C08-P11-P3
HS3-C08-P02-P3	4	HS3-C08-P12-P3

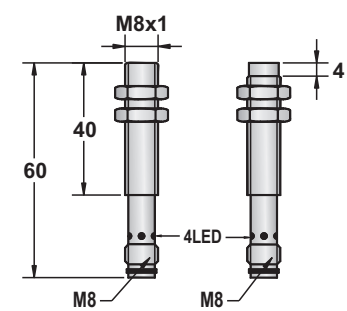

15 g

M 8	
●	○
3mm	6mm
不锈钢或镀镍铜	
●	

10-30VDC	
<10%	
<10mA	
200mA	
<0.01mA	
<2.0V	
1KHZ	500HZ
0.2ms/0.2ms	0.5ms/0.5ms
<15%(Sr)	
<1.0%(Sr)	
IP67	
-25℃ - +70℃	
<10%(Sr)	
YES	
220mA	
POM	

HS3-C08-N01-E4	1	HS3-C08-N11-E4
HS3-C08-N02-E4	2	HS3-C08-N12-E4
HS3-C08-P01-E4	3	HS3-C08-P11-E4
HS3-C08-P02-E4	4	HS3-C08-P12-E4

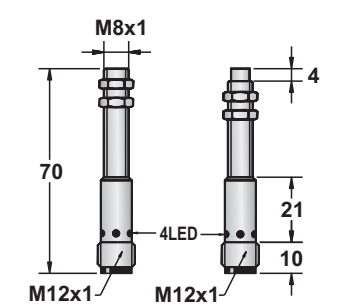

22 g

直流电感式接近开关

外径	Q8	Q8
● 齐平　　○ 非齐平	●	●
感应距离 Sn：mm	1 mm	1 mm
外壳材料	镀镍铜	镀镍铜
● 带指示灯　　○ 不带指示灯	●	●
图片		
工作电压	10-30VDC / 5-36VDC	10-30VDC / 5-36VDC
允许脉动电压	<10%	<10%
空载电流	<10mA	<10mA
最大负载电流	200mA	200mA
漏电流	<0.01mA	<0.01mA
压降	<1.5V	<1.5V
开关频率	2KHZ	2KHZ
响应时间	0.1ms/0.1ms	0.1ms/0.1ms
开关磁滞	<15%(Sr)	<15%(Sr)
重复精度	<1.0%(Sr)	<1.0%(Sr)
防护等级	IP67	IP67
工作温度	-25°C - +70°C	-25°C - +70°C
温度漂移	<10%(Sr)	<10%(Sr)
短路保护	YES	YES
过载电流	220mA	220mA
感应面材料	POM	POM

DC 3 线 10-30V NPN 常开	HS-Q08-N01-P3	1	HS-Q08-N01	1
DC 3 线 10-30V NPN 常闭	HS-Q08-N02-P3	2	HS-Q08-N02	2
DC 3 线 10-30V PNP 常开	HS-Q08-P01-P3	3	HS-Q08-P01	3
DC 3 线 10-30V PNP 常闭	HS-Q08-P02-P3	4	HS-Q08-P02	4
DC 4 线 10-30V NPN (常开+常闭)				
DC 4 线 10-30V PNP (常开+常闭)				
DC 2 线 10-60V 常开 *				
DC 2 线 10-60V 常闭 *				
DC 3 线 10-55V NPN 常开				
DC 3 线 10-55V NPN 常闭				
DC 3 线 10-55V PNP 常开				
DC 3 线 10-55V PNP 常闭				
DC 3 线 5-36V NPN 常开				
DC 3 线 5-36V NPN 常闭				
DC 3 线 5-36V PNP 常开				
DC 3 线 5-36V PNP 常闭				
DC 4 线 5-36V NPN (常开+常闭)				
DC 4 线 5-36V PNP (常开+常闭)				

尺寸图(单位:mm)

* 直流2线10-60V详细参数参见第8页功能描述部分！

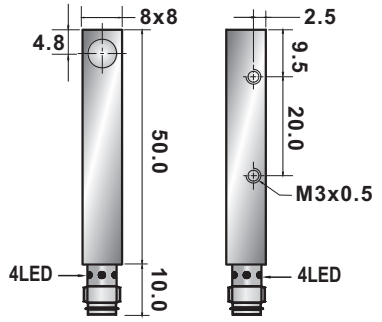

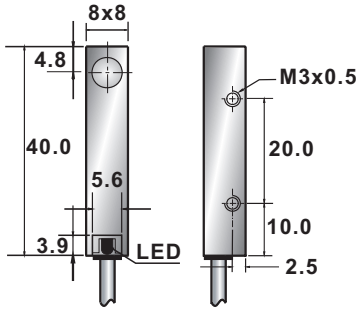

电缆线2m		3ø 3x0.15
重量(大约)	38 g	38 g

直流电感式接近开关

Q8	Q8	Q8
●	●	●
1 mm	2 mm	2 mm
镀镍铜	镀镍铜	镀镍铜
●	●	●
		
10-30VDC \ 5-36VDC	10-30VDC	10-30VDC
<10%	<10%	<10%
<10mA	<10mA	<10mA
200mA	200mA	200mA
<0.01mA	<0.01mA	<0.01mA
<1.5V	<1.5V	<1.5V
2KHZ	2KHZ	2KHZ
0.1ms/0.1ms	0.1ms/0.1ms	0.1ms/0.1ms
<15%(Sr)	<15%(Sr)	<15%(Sr)
<1.0%(Sr)	<1.0%(Sr)	<1.0%(Sr)
IP67	IP67	IP67
-25°C - +70°C	-25°C - +70°C	-25°C - +70°C
<10%(Sr)	<10%(Sr)	<10%(Sr)
YES	YES	YES
220mA	220mA	220mA
POM	POM	POM
HS-QS08-N01 1	HS2-Q08-N01-P3 1	HS2-Q08-N01 1
HS-QS08-N02 2	HS2-Q08-N02-P3 2	HS2-Q08-N02 2
HS-QS08-P01 3	HS2-Q08-P01-P3 3	HS2-Q08-P01 3
HS-QS08-P02 4	HS2-Q08-P02-P3 4	HS2-Q08-P02 4
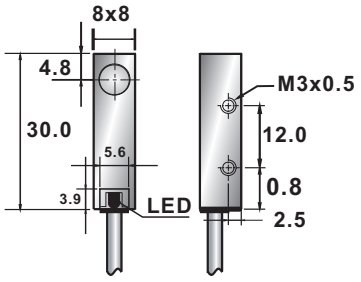	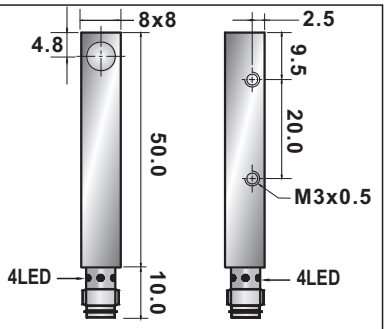	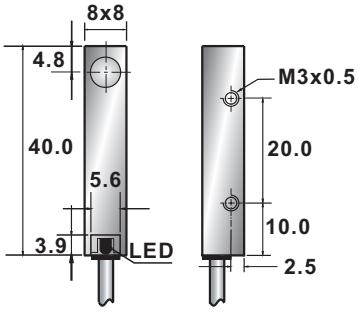
3 ø 3x0.15		3 ø 3x0.15
38 g	38 g	38 g

直流电感式接近开关

外径	Q8		Q8	
● 齐平　　○ 非齐平	●		●	
感应距离 Sn：mm	2 mm		3 mm	
外壳材料	镀镍铜		镀镍铜	
● 带指示灯　　○ 不带指示灯	●		●	
图片				
工作电压	10-30VDC		10-30VDC	
允许脉动电压	<10%		<10%	
空载电流	<10mA		<10mA	
最大负载电流	200mA		200mA	
漏电流	<0.01mA		<0.01mA	
压降	<1.5V		<1.5V	
开关频率	2KHZ		1KHZ	
响应时间	0.1ms/0.1ms		0.2ms/0.2ms	
开关磁滞	<15%(Sr)		<15%(Sr)	
重复精度	<1.0%(Sr)		<1.0%(Sr)	
防护等级	IP67		IP67	
工作温度	-25°C - +70°C		-25°C - +70°C	
温度漂移	<10%(Sr)		<10%(Sr)	
短路保护	YES		YES	
过载电流	220mA		220mA	
感应面材料	POM		POM	
DC 3 线 10-30V NPN 常开	HS2-QS08-N01	1	HS3-Q08-N01-P3	1
DC 3 线 10-30V NPN 常闭	HS2-QS08-N02	2	HS3-Q08-N02-P3	2
DC 3 线 10-30V PNP 常开	HS2-QS08-P01	3	HS3-Q08-P01-P3	3
DC 3 线 10-30V PNP 常闭	HS2-QS08-P02	4	HS3-Q08-P02-P3	4
DC 4 线 10-30V NPN (常开+常闭)				
DC 4 线 10-30V PNP (常开+常闭)				
DC 2 线 10-60V 常开 *				
DC 2 线 10-60V 常闭 *				
DC 3 线 10-55V NPN 常开				
DC 3 线 10-55V NPN 常闭				
DC 3 线 10-55V PNP 常开				
DC 3 线 10-55V PNP 常闭				
DC 3 线 5-36V NPN 常开				
DC 3 线 5-36V NPN 常闭				
DC 3 线 5-36V PNP 常开				
DC 3 线 5-36V PNP 常闭				
DC 4 线 5-36V NPN (常开+常闭)				
DC 4 线 5-36V PNP (常开+常闭)				
尺寸图(单位:mm) * 直流2线10-60V详细参数参见第8页功能描述部分！	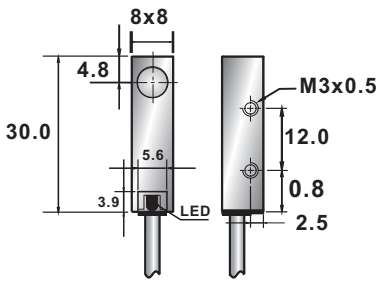		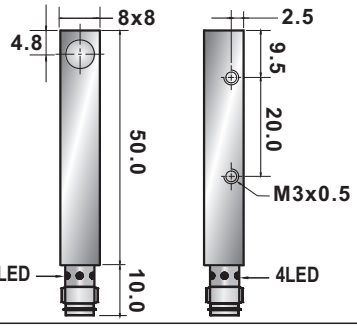	
电缆线2m	3ø 3x0.15			
重量(大约)	38 g		38 g	

直流电感式接近开关

Q8		Q8		M 12	
●		●		●	○
3 mm		3 mm		2 mm	4 mm
镀镍铜		镀镍铜		镀镍铜或不锈钢	
●		●		●	
					
10-30VDC		10-30VDC		10-30VDC / 5-36VDC / 10-55VDC / 10-60VDC	
<10%		<10%		<10%	
<10mA		<10mA		<10mA	
200mA		200mA		200mA	
<0.01mA		<0.01mA		<0.01mA	
<1.5V		<2.0V		<1.5V	
1KHZ		1KHZ		2KHZ	1KHZ
0.2ms/0.2ms		0.2ms/0.2ms		0.1ms/0.1ms	0.2ms/0.2ms
<15%(Sr)		<15%(Sr)		<15%(Sr)	
<1.0%(Sr)		<1.0%(Sr)		<1.0%(Sr)	
IP67		IP67		IP67	
-25°C - +70°C		-25°C - +70°C		-25°C - +70°C	
<10%(Sr)		<10%(Sr)		<10%(Sr)	
YES		YES		YES	
220mA		220mA		220mA	
POM		POM		POM	PBT
HS3-Q08-N01	1	HS3-QS08-N01	1	HS-C12-N01	1	HS-C12-N11
HS3-Q08-N02	2	HS3-QS08-N02	2	HS-C12-N02	2	HS-C12-N12
HS3-Q08-P01	3	HS3-QS08-P01	3	HS-C12-P01	3	HS-C12-P11
HS3-Q08-P02	4	HS3-QS08-P02	4	HS-C12-P02	4	HS-C12-P12
				HS-C12-A01	7	HS-C12-A11
				HS-C12-A02	8	HS-C12-A12
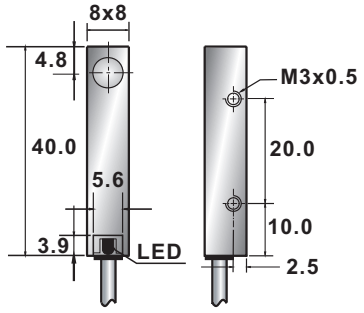		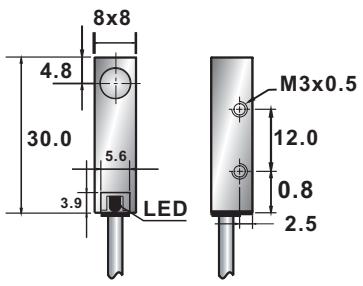		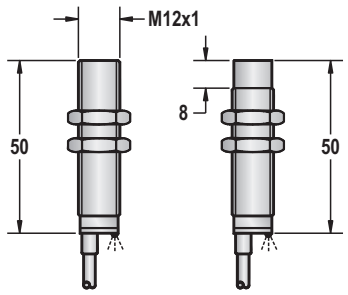	
3 ø 3x0.15		3 ø 3x0.15		4ø 3x0.15 or 4ø 4x0.15	
38 g		38 g		67 g	65 g

直流电感式接近开关

外径	M 12		M 12	
● 齐平　○ 非齐平	●	○	●	○
感应距离 Sn：mm	2 mm	4 mm	2 mm	4 mm
外壳材料	镀镍铜或不锈钢		镀镍铜或不锈钢	
● 带指示灯　○ 不带指示灯	●		●	
图片				
工作电压	10-30VDC / 5-36VDC /10-55VDC /10-60VDC		10-30VDC / 5-36VDC / 10-55VDC / 10-60VDC	
允许脉动电压	<10%		<10%	
空载电流	<10mA		<10mA	
最大负载电流	200mA		200mA	
漏电流	<0.01mA		<0.01mA	
压降	<1.5V		<1.5V	
开关频率	2KHZ	1KHZ	2KHZ	1KHZ
响应时间	0.1ms/0.1ms	0.2ms/0.2ms	0.1ms/0.1ms	0.2ms/0.2ms
开关磁滞	<15%(Sr)		<15%(Sr)	
重复精度	<1.0%(Sr)		<1.0%(Sr)	
防护等级	IP67		IP67	
工作温度	-25℃ - +70℃		-25℃ - +70℃	
温度漂移	<10%(Sr)		<10%(Sr)	
短路保护	YES		YES	
过载电流	220mA		220mA	
感应面材料	POM	PBT	POM	PBT

DC 3 线 10-30V NPN 常开	HS-CS12-N01	1	HS-CS12-N11	HS-C12-N01-E4	1	HS-C12-N11-E4
DC 3 线 10-30V NPN 常闭	HS-CS12-N02	2	HS-CS12-N12	HS-C12-N02-E4	2	HS-C12-N12-E4
DC 3 线 10-30V PNP 常开	HS-CS12-P01	3	HS-CS12-P11	HS-C12-P01-E4	3	HS-C12-P11-E4
DC 3 线 10-30V PNP 常闭	HS-CS12-P02	4	HS-CS12-P12	HS-C12-P02-E4	4	HS-C12-P12-E4
DC 4 线 10-30V NPN (常开+常闭)						
DC 4 线 10-30V PNP (常开+常闭)						
DC 2 线 10-60V 常开 *	HS-CS12-A01	7	HS-CS12-A11	HS-C12-A01-E4	7	HS-C12-A11-E4
DC 2 线 10-60V 常闭 *	HS-CS12-A02	8	HS-CS12-A12	HS-C12-A02-E4	8	HS-C12-A12-E4
DC 3 线 10-55V NPN 常开						
DC 3 线 10-55V NPN 常闭						
DC 3 线 10-55V PNP 常开						
DC 3 线 10-55V PNP 常闭						
DC 3 线 5-36V NPN 常开						
DC 3 线 5-36V NPN 常闭						
DC 3 线 5-36V PNP 常开						
DC 3 线 5-36V PNP 常闭						
DC 4 线 5-36V NPN (常开+常闭)						
DC 4 线 5-36V PNP (常开+常闭)						

尺寸图(单位:mm)

* 直流2线10-60V详细参数参见第8页功能描述部分！

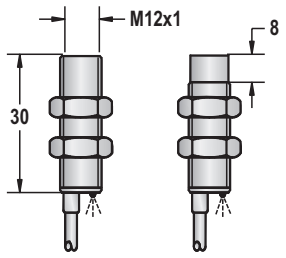

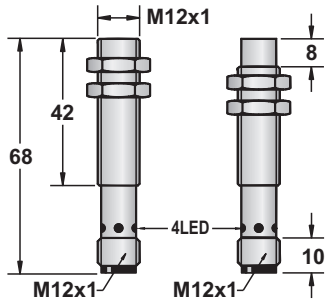

电缆线2m	4Ø 3x0.15 or 4Ø 4x0.15			
重量(大约)	62 g	60 g	31 g	30 g

直流电感式接近开关

M 12	
●	○
2 mm	4 mm
镀镍铜或不锈钢	
●	

10-30VDC / 5-36VDC / 10-55VDC / 10-60VDC	
<10%	
<10mA	
200mA	
<0.01mA	
<1.5V	
2KHZ	1KHZ
0.1ms/0.1ms	0.2ms/0.2ms
<15%(Sr)	
<1.0%(Sr)	
IP67	
-25℃ - +70℃	
<10%(Sr)	
YES	
220mA	
POM	PBT

HS-CS12-N01-E4	1	HS-CS12-N11-E4
HS-CS12-N02-E4	2	HS-CS12-N12-E4
HS-CS12-P01-E4	3	HS-CS12-P11-E4
HS-CS12-P02-E4	4	HS-CS12-P12-E4
HS-CS12-A01-E4	7	HS-CS12-A11-E4
HS-CS12-A02-E4	8	HS-CS12-A12-E4

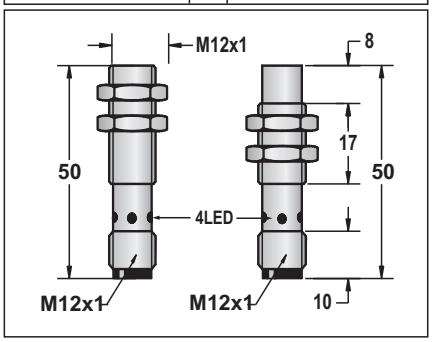

25 g	23 g

M 12	
●	○
4 mm	8 mm
镀镍铜或不锈钢	
●	

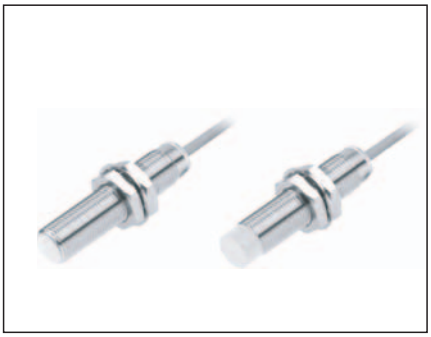

10-30VDC / 5-36VDC / 10-55VDC / 10-60VDC	
<10%	
<10mA	
200mA	
<0.01mA	
<2.0V	
1KHZ	500HZ
0.2ms/0.2ms	0.5ms/0.5ms
<15%(Sr)	
<1.0%(Sr)	
IP67	
-25℃ - +70℃	
<10%(Sr)	
YES	
220mA	
POM	PBT

HS2-C12-N01	1	HS2-C12-N11
HS2-C12-N02	2	HS2-C12-N12
HS2-C12-P01	3	HS2-C12-P11
HS2-C12-P02	4	HS2-C12-P12
HS2-C12-A01	7	HS2-C12-A11
HS2-C12-A02	8	HS2-C12-A12

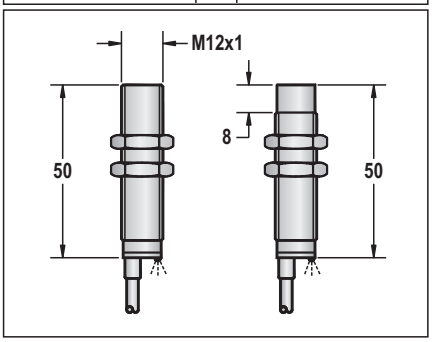

4ø 3x0.15 or 4ø 4x0.15	
67 g	65 g

M 12	
●	○
4 mm	8 mm
镀镍铜或不锈钢	
●	

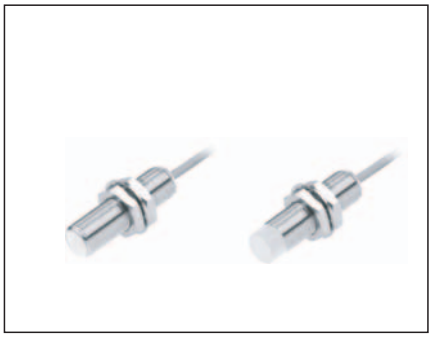

10-30VDC	
<10%	
<10mA	
200mA	
<0.01mA	
<2.0V	
1KHZ	500HZ
0.2ms/0.2ms	0.5ms/0.5ms
<15%(Sr)	
<1.0%(Sr)	
IP67	
-25℃ - +70℃	
<10%(Sr)	
YES	
220mA	
POM	PBT

HS2-CS12-N01	1	HS2-CS12-N11
HS2-CS12-N02	2	HS2-CS12-N12
HS2-CS12-P01	3	HS2-CS12-P11
HS2-CS12-P02	4	HS2-CS12-P12

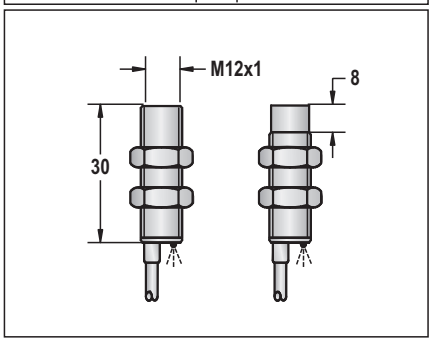

4ø 3x0.15	
62 g	60 g

直流电感式接近开关

外径	M 12		M 12	
● 齐平　○ 非齐平	●	○	●	○
感应距离 Sn：mm	4 mm	8 mm	4 mm	8 mm
外壳材料	镀镍铜或不锈钢		镀镍铜或不锈钢	
● 带指示灯　○ 不带指示灯	●		●	
图片				
工作电压	10-30VDC / 5-36VDC / 10-55VDC / 10-60VDC		10-30VDC	
允许脉动电压	<10%		<10%	
空载电流	<10mA		<10mA	
最大负载电流	200mA		200mA	
漏电流	<0.01mA		<0.01mA	
压降	<2.0V		<2.0V	
开关频率	1KHZ	500HZ	1KHZ	500HZ
响应时间	0.2ms/0.2ms	0.5ms/0.5ms	0.2ms/0.2ms	0.5ms/0.5ms
开关磁滞	<15%(Sr)		<15%(Sr)	
重复精度	<1.0%(Sr)		<1.0%(Sr)	
防护等级	IP67		IP67	
工作温度	-25℃ - +70℃		-25℃ - +70℃	
温度漂移	<10%(Sr)		<10%(Sr)	
短路保护	YES		YES	
过载电流	220mA		220mA	
感应面材料	POM	PBT	POM	PBT

DC 3 线 10-30V NPN 常开	HS2-C12-N01-E4	1	HS2-C12-N11-E4	HS2-CS12-N01-E4	1	HS2-CS12-N11-E4
DC 3 线 10-30V NPN 常闭	HS2-C12-N02-E4	2	HS2-C12-N12-E4	HS2-CS12-N02-E4	2	HS2-CS12-N12-E4
DC 3 线 10-30V PNP 常开	HS2-C12-P01-E4	3	HS2-C12-P11-E4	HS2-CS12-P01-E4	3	HS2-CS12-P11-E4
DC 3 线 10-30V PNP 常闭	HS2-C12-P02-E4	4	HS2-C12-P12-E4	HS2-CS12-P02-E4	4	HS2-CS12-P12-E4
DC 4 线 10-30V NPN (常开+常闭)						
DC 4 线 10-30V PNP (常开+常闭)						
DC 2 线 10-60V 常开 *	HS2-C12-A01-E4	7	HS2-C12-A11-E4			
DC 2 线 10-60V 常闭 *	HS2-C12-A02-E4	8	HS2-C12-A12-E4			
DC 3 线 10-55V NPN 常开						
DC 3 线 10-55V NPN 常闭						
DC 3 线 10-55V PNP 常开						
DC 3 线 10-55V PNP 常闭						
DC 3 线 5-36V NPN 常开						
DC 3 线 5-36V NPN 常闭						
DC 3 线 5-36V PNP 常开						
DC 3 线 5-36V PNP 常闭						
DC 4 线 5-36V NPN (常开+常闭)						
DC 4 线 5-36V PNP (常开+常闭)						

尺寸图(单位:mm)

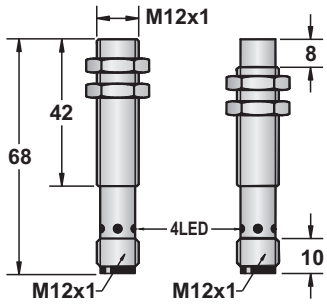

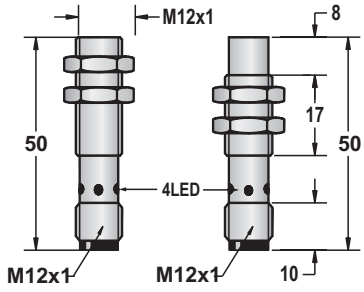

* 直流2线10-60V详细参数参见第8页功能描述部分！

电缆线2m				
重量(大约)	31 g	30 g	25 g	23 g

直流电感式接近开关

M 12	
●	○
6 mm	10mm
镀镍铜	
●	

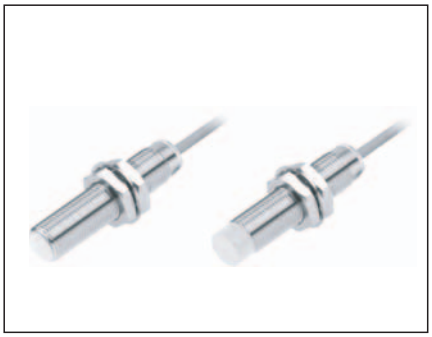

10-30VDC	
<10%	
<10mA	
200mA	
<0.01mA	
<2.0V	
800HZ	400HZ
0.2ms/0.2ms	0.3ms/0.3ms
<15%(Sr)	
<1.0%(Sr)	
IP67	
-25℃ - +70℃	
<10%(Sr)	
YES	
220mA	
POM	PBT

HS3-C12-N01	1	HS3-C12-N11
HS3-C12-N02	2	HS3-C12-N12
HS3-C12-P01	3	HS3-C12-P11
HS3-C12-P02	4	HS3-C12-P12

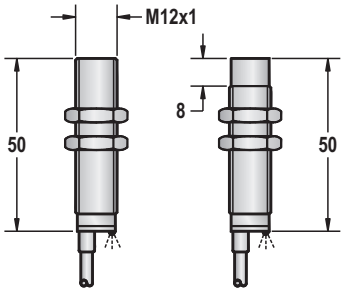

4⌀ 3x0.15	
67 g	65 g

M 12	
●	○
6 mm	10 mm
镀镍铜	
●	

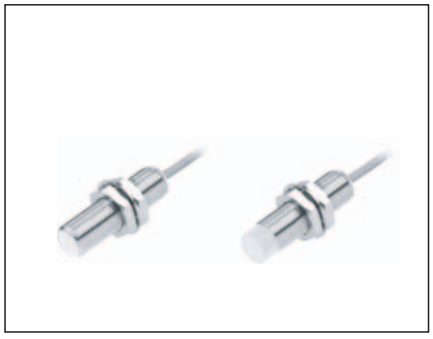

10-30VDC	
<10%	
<10mA	
200mA	
<0.01mA	
<2.0V	
800HZ	400HZ
0.2ms/0.2ms	0.3ms/0.3ms
<15%(Sr)	
<1.0%(Sr)	
IP67	
-25℃ - +70℃	
<10%(Sr)	
YES	
220mA	
POM	PBT

HS3-CS12-N01	1	HS3-CS12-N11
HS3-CS12-N02	2	HS3-CS12-N12
HS3-CS12-P01	3	HS3-CS12-P11
HS3-CS12-P02	4	HS3-CS12-P12

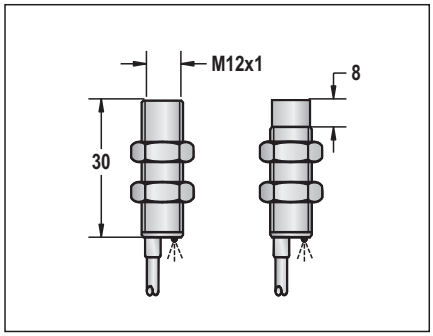

4⌀ 3x0.15	
62 g	60 g

M 12	
●	○
6 mm	10mm
镀镍铜	
●	

10-30VDC	
<10%	
<10mA	
200mA	
<0.01mA	
<2.0V	
800HZ	400HZ
0.2ms/0.2ms	0.3ms/0.3ms
<15%(Sr)	
<1.0%(Sr)	
IP67	
-25℃ - +70℃	
<10%(Sr)	
YES	
220mA	
POM	PBT

HS3-C12-N01-E4	1	HS3-C12-N11-E4
HS3-C12-N02-E4	2	HS3-C12-N12-E4
HS3-C12-P01-E4	3	HS3-C12-P11-E4
HS3-C12-P02-E4	4	HS3-C12-P12-E4

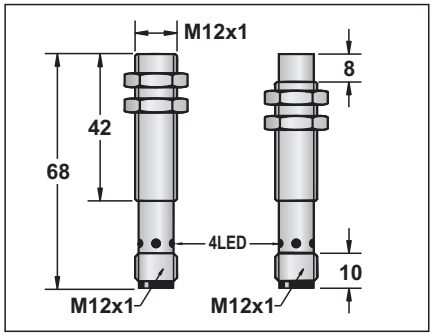

31 g	30 g

直流电感式接近开关

外径	M 12		M18	
● 齐平　○ 非齐平	●	○	●	○
感应距离 Sn：mm	6 mm	10 mm	5 mm	8 mm
外壳材料	镀镍铜		镀镍铜或不锈钢	
● 带指示灯　○ 不带指示灯	●		●	
图片				
工作电压	10-30VDC		10-30VDC / 5-36VDC / 10-55VDC / 10-60VDC	
允许脉动电压	<10%		<10%	
空载电流	<10mA		<10mA	
最大负载电流	200mA		200mA	
漏电流	<0.01mA		<0.01mA	
压降	<2.0V		<1.5V	
开关频率	800HZ	400HZ	1KHZ	500HZ
响应时间	0.2ms/0.2ms	0.3ms/0.3ms	0.2ms/0.2ms	0.5ms/0.5ms
开关磁滞	<15%(Sr)		<15%(Sr)	
重复精度	<1.0%(Sr)		<1.0%(Sr)	
防护等级	IP67		IP67	
工作温度	-25℃ - +70℃		-25 ℃ - +70 ℃	
温度漂移	<10%(Sr)		<10%(Sr)	
短路保护	YES		YES	
过载电流	220mA		220mA	
感应面材料	POM	PBT	PBT	

DC 3 线 10-30V NPN 常开	HS3-CS12-N01-E4	1	HS3-CS12-N11-E4	HS-C18-N01	1	HS-C18-N11
DC 3 线 10-30V NPN 常闭	HS3-CS12-N02-E4	2	HS3-CS12-N12-E4	HS-C18-N02	2	HS-C18-N12
DC 3 线 10-30V PNP 常开	HS3-CS12-P01-E4	3	HS3-CS12-P11-E4	HS-C18-P01	3	HS-C18-P11
DC 3 线 10-30V PNP 常闭	HS3-CS12-P02-E4	4	HS3-CS12-P12-E4	HS-C18-P02	4	HS-C18-P12
DC 4 线 10-30V NPN (常开+常闭)						
DC 4 线 10-30V PNP (常开+常闭)						
DC 2 线 10-60V 常开 *				HS-C18-A01	7	HS-C18-A11
DC 2 线 10-60V 常闭 *				HS-C18-A02	8	HS-C18-A12
DC 3 线 10-55V NPN 常开						
DC 3 线 10-55V NPN 常闭						
DC 3 线 10-55V PNP 常开						
DC 3 线 10-55V PNP 常闭						
DC 3 线 5-36V NPN 常开						
DC 3 线 5-36V NPN 常闭						
DC 3 线 5-36V PNP 常开						
DC 3 线 5-36V PNP 常闭						
DC 4 线 5-36V NPN (常开+常闭)						
DC 4 线 5-36V PNP (常开+常闭)						

尺寸图(单位:mm)

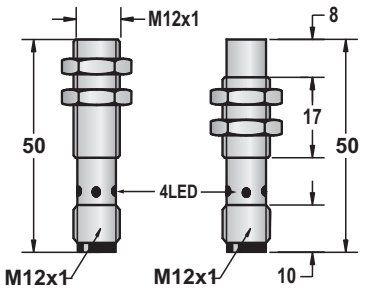

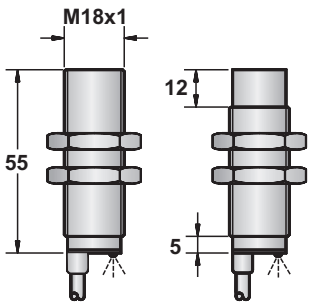

* 直流2线10-60V详细参数参见第8页功能描述部分！

电缆线2m			5.8ø 3x0.5 or 5.8ø 4x0.5	
重量(大约)	25 g	23 g	153 g	144 g

直流电感式接近开关

M 18	
●	○
5 mm	8 mm
镀镍铜或不锈钢	
●	

10-30VDC / 5-36VDC / 10-55VDC / 10-60VDC	
<10%	
<10mA	
200mA	
<0.01mA	
<1.5V	
1KHZ	500HZ
0.2ms/0.2ms	0.5ms/0.5ms
<15%(Sr)	
<1.0%(Sr)	
IP67	
-25 °C - +70°C	
<10%(Sr)	
YES	
220mA	
PBT	

HS-CS18-N01	1	HS-CS18-N11
HS-CS18-N02	2	HS-CS18-N12
HS-CS18-P01	3	HS-CS18-P11
HS-CS18-P02	4	HS-CS18-P12
HS-CS18-A01	7	HS-CS18-A11
HS-CS18-A02	8	HS-CS18-A12

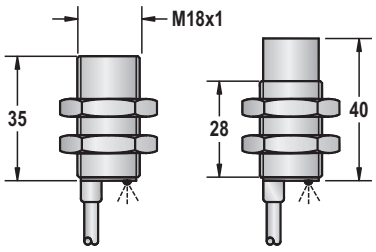

4Ø 3x0.34 or 4Ø 4x0.34	
132 g	134 g

M 18	
●	○
5 mm	8 mm
镀镍铜或不锈钢	
●	

10-30VDC / 5-36VDC / 10-55VDC / 10-60VDC	
<10%	
<10mA	
200mA	
<0.01mA	
<1.5V	
1KHZ	500HZ
0.2ms/0.2ms	0.5ms/0.5ms
<15%(Sr)	
<1.0%(Sr)	
IP67	
-25 °C - +70°C	
<10%(Sr)	
YES	
220mA	
PBT	

HS-C18-N01-E4	1	HS-C18-N11-E4
HS-C18-N02-E4	2	HS-C18-N12-E4
HS-C18-P01-E4	3	HS-C18-P11-E4
HS-C18-P02-E4	4	HS-C18-P12-E4
HS-C18-A01-E4	7	HS-C18-A11-E4
HS-C18-A02-E4	8	HS-C18-A12-E4

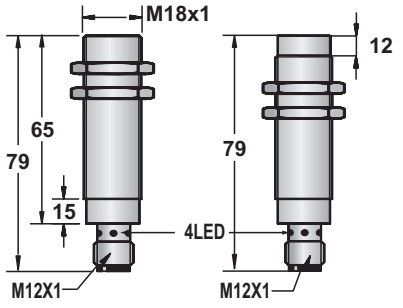

94 g	91 g

M 18	
●	○
5 mm	8 mm
镀镍铜或不锈钢	
●	

10-30VDC / 5-36VDC / 10-55VDC / 10-60VDC	
<10%	
<10mA	
200mA	
<0.01mA	
<1.5V	
1KHZ	500HZ
0.2ms/0.2ms	0.5ms/0.5ms
<15%(Sr)	
<1.0%(Sr)	
IP67	
-25 °C - +70°C	
<10%(Sr)	
YES	
220mA	
PBT	

HS-CS18-N01-E4	1	HS-CS18-N11-E4
HS-CS18-N02-E4	2	HS-CS18-N12-E4
HS-CS18-P01-E4	3	HS-CS18-P11-E4
HS-CS18-P02-E4	4	HS-CS18-P12-E4
HS-CS18-A01-E4	7	HS-CS18-A11-E4
HS-CS18-A02-E4	8	HS-CS18-A12-E4

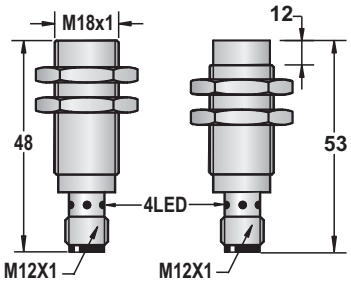

50 g	

直流电感式接近开关

外径	M 18		M18	
● 齐平　　○ 非齐平	●	○	●	○
感应距离 Sn：mm	8 mm	16 mm	8 mm	16 mm
外壳材料	镀镍铜或不锈钢		镀镍铜或不锈钢	
● 带指示灯　　○ 不带指示灯	●		●	
图片				
工作电压	10-30VDC / 5-36VDC / 10-55VDC / 10-60VDC		10-30VDC / 5-36VDC / 10-55VDC / 10-60VDC	
允许脉动电压	<10%		<10%	
空载电流	<10mA		<10mA	
最大负载电流	200mA		200mA	
漏电流	<0.01mA		<0.01mA	
压降	<2.0V		<2.0V	
开关频率	500HZ	150HZ	500HZ	150HZ
响应时间	0.5ms/0.5ms	1ms/1ms	0.5ms/0.5ms	1ms/1ms
开关磁滞	<15%(Sr)		<15%(Sr)	
重复精度	<1.0%(Sr)		<1.0%(Sr)	
防护等级	IP67		IP67	
工作温度	-25 ℃ - +70℃		-25 ℃ - +70 ℃	
温度漂移	<10%(Sr)		<10%(Sr)	
短路保护	YES		YES	
过载电流	220mA		220mA	
感应面材料	PBT		PBT	

DC 3 线 10-30V NPN 常开	HS2-CS18-N01	1	HS2-CS18-N11	HS2-C18-N01	1	HS2-C18-N11
DC 3 线 10-30V NPN 常闭	HS2-CS18-N02	2	HS2-CS18-N12	HS2-C18-N02	2	HS2-C18-N12
DC 3 线 10-30V PNP 常开	HS2-CS18-P01	3	HS2-CS18-P11	HS2-C18-P01	3	HS2-C18-P11
DC 3 线 10-30V PNP 常闭	HS2-CS18-P02	4	HS2-CS18-P12	HS2-C18-P02	4	HS2-C18-P12
DC 4 线 10-30V NPN (常开+常闭)						
DC 4 线 10-30V PNP (常开+常闭)						
DC 2 线 10-60V 常开 *	HS2-CS18-A01	7	HS2-CS18-A11	HS2-C18-A01	7	HS2-C18-A11
DC 2 线 10-60V 常闭 *	HS2-CS18-A02	8	HS2-CS18-A12	HS2-C18-A02	8	HS2-C18-A12
DC 3 线 10-55V NPN 常开						
DC 3 线 10-55V NPN 常闭						
DC 3 线 10-55V PNP 常开						
DC 3 线 10-55V PNP 常闭						
DC 3 线 5-36V NPN 常开						
DC 3 线 5-36V NPN 常闭						
DC 3 线 5-36V PNP 常开						
DC 3 线 5-36V PNP 常闭						
DC 4 线 5-36V NPN (常开+常闭)						
DC 4 线 5-36V PNP (常开+常闭)						

尺寸图(单位:mm)

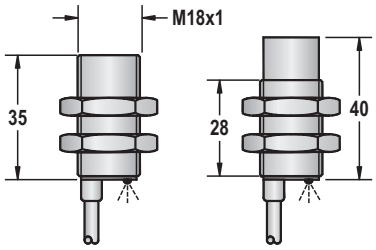

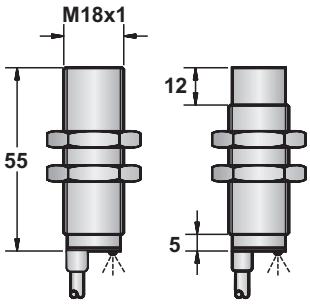

* 直流2线10-60V详细参数参见第8页功能描述部分！

电缆线2m	4⌀ 3x0.34 or 4⌀ 4x0.34		5.8⌀ 3x0.5 or 5.8⌀ 4x0.5	
重量(大约)	132 g	134 g	153 g	144 g

直流电感式接近开关

M 18	
●	○
8 mm	16 mm
镀镍铜或不锈钢	
●	

10-30VDC / 5-36VDC / 10-55VDC / 10-60VDC	
<10%	
<10mA	
200mA	
<0.01mA	
<2.0V	
500HZ	150HZ
0.5ms/0.5ms	1ms/1ms
<15%(Sr)	
<1.0%(Sr)	
IP67	
-25 °C - +70°C	
<10%(Sr)	
YES	
220mA	
PBT	

HS2-C18-N01-E4	1	HS2-C18-N11-E4
HS2-C18-N02-E4	2	HS2-C18-N12-E4
HS2-C18-P01-E4	3	HS2-C18-P11-E4
HS2-C18-P02-E4	4	HS2-C18-P12-E4
HS2-C18-A01-E4	7	HS2-C18-A11-E4
HS2-C18-A02-E4	8	HS2-C18-A12-E4

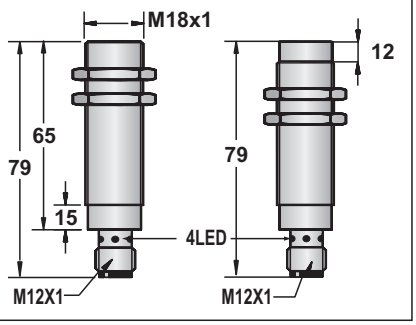

94 g	91 g

M 18	
●	○
8 mm	16 mm
镀镍铜或不锈钢	
●	

10-30VDC / 5-36VDC/ 10-55VDC / 10-60VDC	
<10%	
<10mA	
200mA	
<0.01mA	
<2.0V	
500HZ	150HZ
0.5ms/0.5ms	1ms/1ms
<15%(Sr)	
<1.0%(Sr)	
IP67	
-25 °C - +70°C	
<10%(Sr)	
YES	
220mA	
PBT	

HS2-CS18-N01-E4	1	HS2-CS18-N11-E4
HS2-CS18-N02-E4	2	HS2-CS18-N12-E4
HS2-CS18-P01-E4	3	HS2-CS18-P11-E4
HS2-CS18-P02-E4	4	HS2-CS18-P12-E4
HS2-CS18-A01-E4	7	HS2-CS18-A11-E4
HS2-CS18-A02-E4	8	HS2-CS18-A12-E4

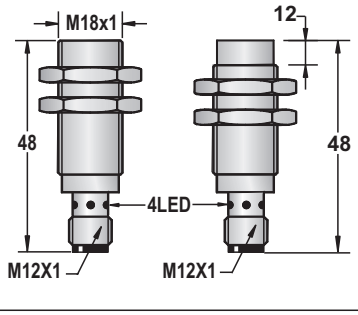

50 g	

M18	
●	○
12 mm	20 mm
镀镍铜	
●	

10-30VDC	
<10%	
<10mA	
200mA	
<0.01mA	
<2.0V	
300HZ	100HZ
0.5ms/0.5ms	1ms/1ms
<15%(Sr)	
<1.0%(Sr)	
IP67	
-25 °C - +70 °C	
<10%(Sr)	
YES	
220mA	
PBT	

HS3-C18-N01	1	HS3-C18-N11
HS3-C18-N02	2	HS3-C18-N12
HS3-C18-P01	3	HS3-C18-P11
HS3-C18-P02	4	HS3-C18-P12

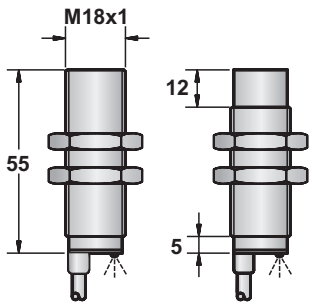

5.8⌀ 3x0.5	
153 g	44 g

直流电感式接近开关

外径	M 18		M 18	
● 齐平　　○ 非齐平	●	○	●	○
感应距离 Sn：mm	12 mm	20 mm	12 mm	20 mm
外壳材料	镀镍铜		镀镍铜	
● 带指示灯　　○ 不带指示灯	●		●	
图片				
工作电压	10-30VDC		10-30VDC	
允许脉动电压	<10%		<10%	
空载电流	<10mA		<10mA	
最大负载电流	200mA		200mA	
漏电流	<0.01mA		<0.01mA	
压降	<2.0V		<2.0V	
开关频率	300HZ	100HZ	300HZ	100HZ
响应时间	0.5ms/0.5ms	1ms/1ms	0.5ms/0.5ms	1ms/1ms
开关磁滞	<15%(Sr)		<15%(Sr)	
重复精度	<1.0%(Sr)		<1.0%(Sr)	
防护等级	IP67		IP67	
工作温度	-25 ℃ - +70℃		-25 ℃ - +70℃	
温度漂移	<10%(Sr)		<10%(Sr)	
短路保护	YES		YES	
过载电流	220mA		220mA	
感应面材料	PBT		PBT	

DC 3 线 10-30V NPN 常开	HS3-CS18-N01	1	HS3-CS18-N11	HS3-C18-N01-E4	1	HS3-C18-N11-E4
DC 3 线 10-30V NPN 常闭	HS3-CS18-N02	2	HS3-CS18-N12	HS3-C18-N02-E4	2	HS3-C18-N12-E4
DC 3 线 10-30V PNP 常开	HS3-CS18-P01	3	HS3-CS18-P11	HS3-C18-P01-E4	3	HS3-C18-P11-E4
DC 3 线 10-30V PNP 常闭	HS3-CS18-P02	4	HS3-CS18-P12	HS3-C18-P02-E4	4	HS3-C18-P12-E4
DC 4 线 10-30V NPN (常开+常闭)						
DC 4 线 10-30V PNP (常开+常闭)						
DC 2 线 10-60V 常开 *						
DC 2 线 10-60V 常闭 *						
DC 3 线 10-55V NPN 常开						
DC 3 线 10-55V NPN 常闭						
DC 3 线 10-55V PNP 常开						
DC 3 线 10-55V PNP 常闭						
DC 3 线 5-36V NPN 常开						
DC 3 线 5-36V NPN 常闭						
DC 3 线 5-36V PNP 常开						
DC 3 线 5-36V PNP 常闭						
DC 4 线 5-36V NPN (常开+常闭)						
DC 4 线 5-36V PNP (常开+常闭)						

尺寸图(单位:mm)

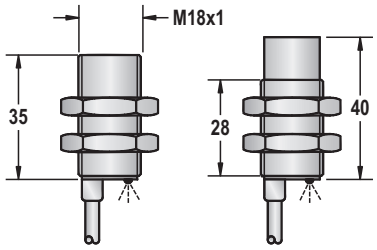

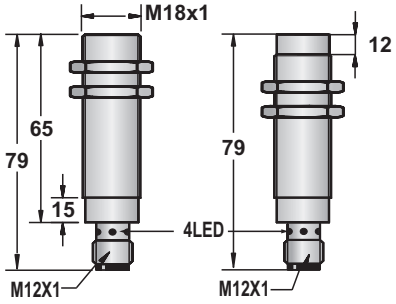

* 直流2线10-60V详细参数参见第8页功能描述部分！

电缆线2m	4⌀ 3x0.34	
重量(大约)	132 g	134 g	94 g	91 g

直流电感式接近开关

M 18	
●	○
12 mm	20 mm
镀镍铜	
●	

10-30VDC	
<10%	
<10mA	
200mA	
<0.01mA	
<2.0V	
300HZ	100HZ
0.5ms/0.5ms	1ms/1ms
<15%(Sr)	
<1.0%(Sr)	
IP67	
-25 °C - +70°C	
<10%(Sr)	
YES	
220mA	
PBT	

HS3-CS18-N01-E4	1	HS3-CS18-N11-E4
HS3-CS18-N02-E4	2	HS3-CS18-N12-E4
HS3-CS18-P01-E4	3	HS3-CS18-P11-E4
HS3-CS18-P02-E4	4	HS3-CS18-P12-E4

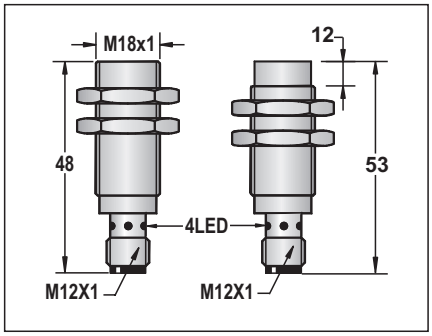

50 g

Q16x28x10	
●	○
2 mm	4 mm
PBT	
●	

10-30VDC	
<10%	
<10mA	
200mA	
<0.01mA	
<2.0V	
2KHZ	1KHZ
0.1ms/0.1ms	0.2ms/0.2ms
<15%(Sr)	
<1.0%(Sr)	
IP67	
-25 °C - +70°C	
<10%(Sr)	
YES	
220mA	
-	

HS2-Q28-N01-L	1	HS2-Q28-N11-L
HS2-Q28-N02-L	2	HS2-Q28-N12-L
HS2-Q28-P01-L	3	HS2-Q28-P11-L
HS2-Q28-P02-L	4	HS2-Q28-P12-L

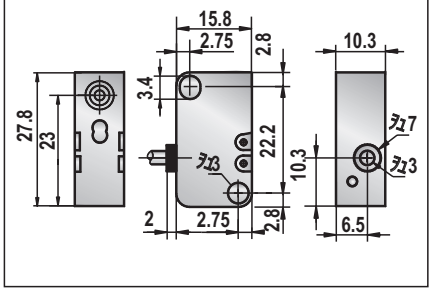

3Ø3x0.15
55 g

Q16x28x10	
●	○
2 mm	4 mm
PBT	
●	

10-30VDC	
<10%	
<10mA	
200mA	
<0.01mA	
<2.0V	
2KHZ	1KHZ
0.1ms/0.1ms	0.2ms/0.2ms
<15%(Sr)	
<1.0%(Sr)	
IP67	
-25 °C - +70°C	
<10%(Sr)	
YES	
220mA	
-	

HS2-Q28-N01	1	HS2-Q28-N11
HS2-Q28-N02	2	HS2-Q28-N12
HS2-Q28-P01	3	HS2-Q28-P11
HS2-Q28-P02	4	HS2-Q28-P12

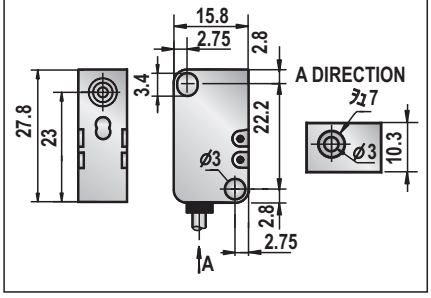

3Ø3x0.15
55 g

直流电感式接近开关

外径	Q16x28x10		Q16x28x10	
● 齐平　　○ 非齐平	●	○	●	○
感应距离 Sn：mm	3 mm	6 mm	3 mm	6 mm
外壳材料	PBT		PBT	
● 带指示灯　　○ 不带指示灯	●		●	
图片				
工作电压	10-30VDC		10-30VDC	
允许脉动电压	<10%		<10%	
空载电流	<10mA		<10mA	
最大负载电流	200mA		200mA	
漏电流	<0.01mA		<0.01mA	
压降	<2.0V		<2.0V	
开关频率	1KHZ	500HZ	1KHZ	500HZ
响应时间	0.2ms/0.2ms	0.5ms/0.5ms	0.2ms/0.2ms	0.5ms/0.5ms
开关磁滞	<15%(Sr)		<15%(Sr)	
重复精度	<1.0%(Sr)		<1.0%(Sr)	
防护等级	IP67		IP67	
工作温度	-25 °C - +70°C		-25 °C - +70°C	
温度漂移	<10%(Sr)		<10%(Sr)	
短路保护	YES		YES	
过载电流	220mA		220mA	
感应面材料	-		-	
DC 3 线 10-30V NPN 常开	HS3-Q28-N01-L	1 HS3-Q28-N11-L	HS3-Q28-N01	1 HS3-Q28-N11
DC 3 线 10-30V NPN 常闭	HS3-Q28-N02-L	2 HS3-Q28-N12-L	HS3-Q28-N02	2 HS3-Q28-N12
DC 3 线 10-30V PNP 常开	HS3-Q28-P01-L	3 HS3-Q28-P11-L	HS3-Q28-P01	3 HS3-Q28-P11
DC 3 线 10-30V PNP 常闭	HS3-Q28-P02-L	4 HS3-Q28-P12-L	HS3-Q28-P02	4 HS3-Q28-P12
DC 4 线 10-30V NPN (常开+常闭)				
DC 4 线 10-30V PNP (常开+常闭)				
DC 2 线 10-60V 常开 *				
DC 2 线 10-60V 常闭 *				
DC 3 线 10-55V NPN 常开				
DC 3 线 10-55V NPN 常闭				
DC 3 线 10-55V PNP 常开				
DC 3 线 10-55V PNP 常闭				
DC 3 线 5-36V NPN 常开				
DC 3 线 5-36V NPN 常闭				
DC 3 线 5-36V PNP 常开				
DC 3 线 5-36V PNP 常闭				
DC 4 线 5-36V NPN (常开+常闭)				
DC 4 线 5-36V PNP (常开+常闭)				
尺寸图(单位:mm) * 直流2线10-60V详细参数参见第8页功能描述部分！	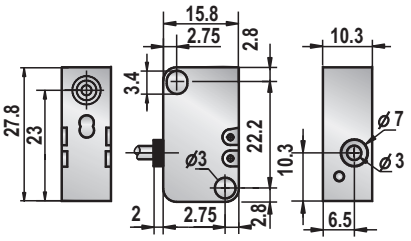		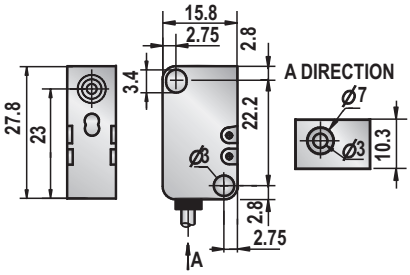	
电缆线2m	3ø3x0.15		3ø3x0.15	
重量(大约)	55 g		55 g	

直流电感式接近开关

Q 17	Q 25	Q 30
●	●	●
5 mm	10 mm	20 mm
ABS	ABS	ABS
●	●	●
		
10-40VDC	10-40VDC	10-40VDC
<10%	<10%	<10%
<10mA	<10mA	<10mA
200mA	200mA	200mA
<0.01mA	<0.01mA	<0.01mA
<2.5V	<2.5V	<2.5V
500HZ	500HZ	500HZ
0.5ms/0.5ms	0.5ms/0.5ms	0.5ms/0.5ms
<15%(Sr)	<15%(Sr)	<15%(Sr)
<1.0%(Sr)	<1.0%(Sr)	<1.0%(Sr)
IP67	IP67	IP67
-25 °C - +70°C	-25 °C - +70°C	-25 °C - +70°C
<10%(Sr)	<10%(Sr)	<10%(Sr)
YES	YES	YES
220mA	220mA	220mA
POM	POM	POM

HS-Q17-N01	1	HS-Q25-N01	1	HS-Q30-N01	1
HS-Q17-N02	2	HS-Q25-N02	2	HS-Q30-N02	2
HS-Q17-P01	3	HS-Q25-P01	3	HS-Q30-P01	3
HS-Q17-P02	4	HS-Q25-P02	4	HS-Q30-P02	4

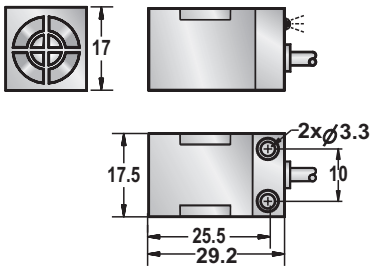

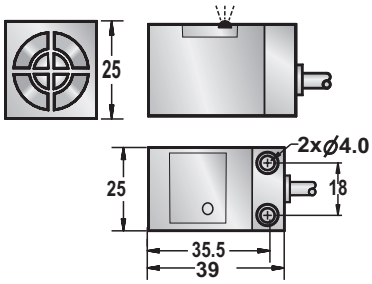

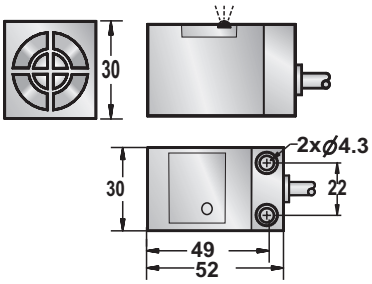

4Ø 3x0.15	5.8ø 3x0.5 or 5.8ø 4x0.5	5.8ø 3x0.5 or 5.8ø 4x0.5
55 g	68 g / 75 g	68 g / 75 g

直流电感式接近开关

外径	Q 40	M 30	
● 齐平　　○ 非齐平	●	●	○
感应距离 Sn：mm	25 mm	10 mm	15 mm
外壳材料	ABS	不锈钢或镀镍铜	
● 带指示灯　　○ 不带指示灯	●	●	
图片			
工作电压	10-40VDC	10-30VDC / 5-36VDC /10-55VDC / 10-60VDC	
允许脉动电压	<10%	<10%	
空载电流	<10mA	<10mA	
最大负载电流	200mA	200mA	
漏电流	<0.01mA	<0.01mA	
压降	<2.5V	<1.5V	
开关频率	500HZ	300HZ	150HZ
响应时间	0.5ms/0.5ms	0.5ms/0.5ms	1ms/1ms
开关磁滞	<15%(Sr)	<15%(Sr)	
重复精度	<1.0%(Sr)	<1.0%(Sr)	
防护等级	IP67	IP67	
工作温度	-25 °C - +70°C	-25 °C - +70 °C	
温度漂移	<10%(Sr)	<10%(Sr)	
短路保护	YES	YES	
过载电流	220mA	220mA	
感应面材料	POM	PBT	

DC 3 线 10-30V NPN 常开	HS-Q40-N01	1	HS-C30-N01	1	HS-C30-N11
DC 3 线 10-30V NPN 常闭	HS-Q40-N02	2	HS-C30-N02	2	HS-C30-N12
DC 3 线 10-30V PNP 常开	HS-Q40-P01	3	HS-C30-P01	3	HS-C30-P11
DC 3 线 10-30V PNP 常闭	HS-Q40-P02	4	HS-C30-P02	4	HS-C30-P12
DC 4 线 10-30V NPN (常开+常闭)					
DC 4 线 10-30V PNP (常开+常闭)					
DC 2 线 10-60V 常开 *			HS-C30-A01	7	HS-C30-A11
DC 2 线 10-60V 常闭 *			HS-C30-A02	8	HS-C30-A12
DC 3 线 10-55V NPN 常开					
DC 3 线 10-55V NPN 常闭					
DC 3 线 10-55V PNP 常开					
DC 3 线 10-55V PNP 常闭					
DC 3 线 5-36V NPN 常开					
DC 3 线 5-36V NPN 常闭					
DC 3 线 5-36V PNP 常开					
DC 3 线 5-36V PNP 常闭					
DC 4 线 5-36V NPN (常开+常闭)					
DC 4 线 5-36V PNP (常开+常闭)					

尺寸图(单位:mm) * 直流2线10-60V详细参数参见第8页功能描述部分！	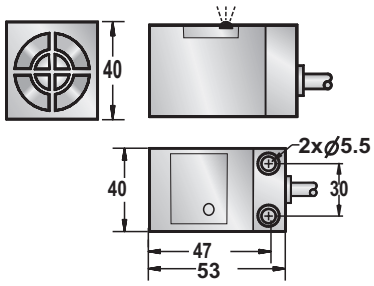		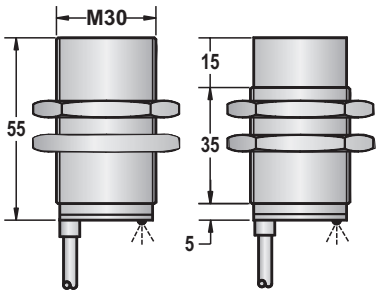		
电缆线2m	5.8Ø 3x0.5 or 5.8Ø 4x0.5		5.8Ø 3x0.5 or 5.8Ø 4x0.5		
重量(大约)	78 g	82g	217 g	207 g	

直流电感式接近开关

M 30	
●	○
10 mm	15 mm
镀镍铜或不锈钢	
●	

10-30VDC / 5-36VDC /10-55VDC / 10-60VDC	
<10%	
<10mA	
200mA	
<0.01mA	
<1.5V	
300HZ	150HZ
0.5ms/0.5ms	1ms/1ms
<15%(Sr)	
<1.0%(Sr)	
IP67	
-25 °C - +70°C	
<10%(Sr)	
YES	
220mA	
PBT	

HS-CS30-N01	1	HS-CS30-N11
HS-CS30-N02	2	HS-CS30-N12
HS-CS30-P01	3	HS-CS30-P11
HS-CS30-P02	4	HS-CS30-P12
HS-CS30-A01	7	HS-CS30-A11
HS-CS30-A02	8	HS-CS30-A12

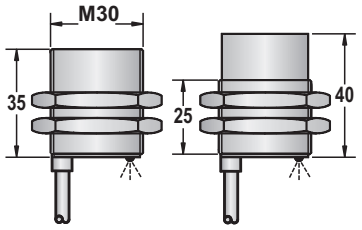

5.8ø 3x0.5 or 5.8ø 4x0.5	
180 g	182 g

M 30	
●	○
10 mm	15 mm
镀镍铜或不锈钢	
●	

10-30VDC / 5-36VDC /10-55VDC / 10-60VDC	
<10%	
<10mA	
200mA	
<0.01mA	
<1.5V	
300HZ	150HZ
0.5ms/0.5ms	1ms/1ms
<15%(Sr)	
<1.0%(Sr)	
IP67	
-25° C - +70 ° C	
<10%(Sr)	
YES	
220mA	
PBT	

HS-C30-N01-E4	1	HS-C30-N11-E4
HS-C30-N02-E4	2	HS-C30-N12-E4
HS-C30-P01-E4	3	HS-C30-P11-E4
HS-C30-P02-E4	4	HS-C30-P12-E4
HS-C30-A01-E4	7	HS-C30-A11-E4
HS-C30-A02-E4	8	HS-C30-A12-E4

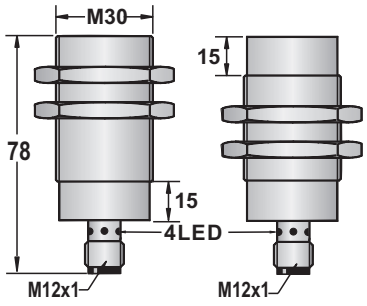

187 g	179 g

M 30	
●	○
10 mm	15 mm
镀镍铜或不锈钢	
●	

10-30VDC / 5-36VDC /10-55VDC / 10-60VDC	
<10%	
<10mA	
200mA	
<0.01mA	
<1.5V	
300HZ	150HZ
0.5ms/0.5ms	1ms/1ms
<15%(Sr)	
<1.0%(Sr)	
IP67	
-25° C - +70 ° C	
<10%(Sr)	
YES	
220mA	
PBT	

HS-CS30-N01-E4	1	HS-CS30-N11-E4
HS-CS30-N02-E4	2	HS-CS30-N12-E4
HS-CS30-P01-E4	3	HS-CS30-P11-E4
HS-CS30-P02-E4	4	HS-CS30-P12-E4
HS-CS30-A01-E4	7	HS-CS30-A11-E4
HS-CS30-A02-E4	8	HS-CS30-A12-E4

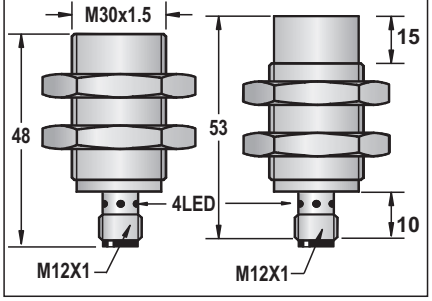

111 g	121 g

直流电感式接近开关

外径	M 30		M 30	
● 齐平　○ 非齐平	●	○	●	○
感应距离 Sn：mm	16 mm	25 mm	16 mm	25 mm
外壳材料	镀镍铜或不锈钢		镀镍铜或不锈钢	
● 带指示灯　○ 不带指示灯	●		●	
图片				
工作电压	10-30VDC / 5-36VDC /10-55VDC / 10-60VDC		10-30VDC / 5-36VDC /10-55VDC / 10-60VDC	
允许脉动电压	<10%		<10%	
空载电流	<10mA		<10mA	
最大负载电流	200mA		200mA	
漏电流	<0.01mA		<0.01mA	
压降	<2.0V		<2.0V	
开关频率	150HZ	100HZ	150HZ	100HZ
响应时间	1ms/1ms	1ms/1ms	1ms/1ms	1ms/1ms
开关磁滞	<15%(Sr)		<15%(Sr)	
重复精度	<1.0%(Sr)		<1.0%(Sr)	
防护等级	IP67		IP67	
工作温度	-25 ℃ - +70 ℃		-25 ℃ - +70℃	
温度漂移	<10%(Sr)		<10%(Sr)	
短路保护	YES		YES	
过载电流	220mA		220mA	
感应面材料	PBT		PBT	

DC 3 线 10-30V NPN 常开	HS2-C30-N01	1	HS2-C30-N11	HS2-CS30-N01	1	HS2-CS30-N11
DC 3 线 10-30V NPN 常闭	HS2-C30-N02	2	HS2-C30-N12	HS2-CS30-N02	2	HS2-CS30-N12
DC 3 线 10-30V PNP 常开	HS2-C30-P01	3	HS2-C30-P11	HS2-CS30-P01	3	HS2-CS30-P11
DC 3 线 10-30V PNP 常闭	HS2-C30-P02	4	HS2-C30-P12	HS2-CS30-P02	4	HS2-CS30-P12
DC 4 线 10-30V NPN (常开+常闭)						
DC 4 线 10-30V PNP (常开+常闭)						
DC 2 线 10-60V 常开 *	HS2-C30-A01	7	HS2-C30-A11	HS2-CS30-A01	7	HS2-CS30-A11
DC 2 线 10-60V 常闭 *	HS2-C30-A02	8	HS2-C30-A12	HS2-CS30-A02	8	HS2-CS30-A12
DC 3 线 10-55V NPN 常开						
DC 3 线 10-55V NPN 常闭						
DC 3 线 10-55V PNP 常开						
DC 3 线 10-55V PNP 常闭						
DC 3 线 5-36V NPN 常开						
DC 3 线 5-36V NPN 常闭						
DC 3 线 5-36V PNP 常开						
DC 3 线 5-36V PNP 常闭						
DC 4 线 5-36V NPN (常开+常闭)						
DC 4 线 5-36V PNP (常开+常闭)						

尺寸图(单位:mm)

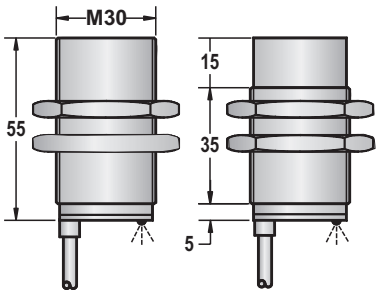

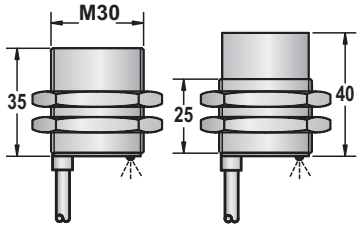

* 直流2线10-60V详细参数参见第8页功能描述部分！

电缆线2m	5.8ø 3x0.5 or 5.8ø 4x0.5		5.8 ø 3 x0.5 or 5.8 ø 4 x0.5	
重量(大约)	217 g	207 g	180 g	182 g

直流电感式接近开关

M 30	
●	○
16 mm	25 mm
镀镍铜或不锈钢	
●	

10-30VDC / 5-36VDC /10-55VDC / 10-60VDC	
<10%	
<10mA	
200mA	
<0.01mA	
<2.0V	
150HZ	100HZ
1ms/1ms	1ms/1ms
<15%(Sr)	
<1.0%(Sr)	
IP67	
-25°C - +70°C	
<10%(Sr)	
YES	
220mA	
PBT	

HS2-C30-N01-E4	1	HS2-C30-N11-E4
HS2-C30-N02-E4	2	HS2-C30-N12-E4
HS2-C30-P01-E4	3	HS2-C30-P11-E4
HS2-C30-P02-E4	4	HS2-C30-P12-E4
HS2-C30-A01-E4	7	HS2-C30-A11-E4
HS2-C30-A02-E4	8	HS2-C30-A12-E4

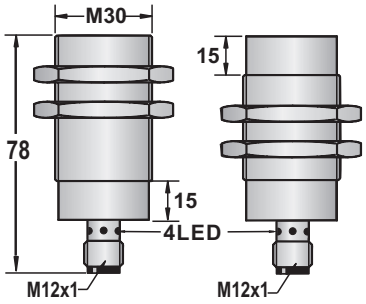

187 g	179 g

M 30	
●	○
16 mm	25 mm
镀镍铜或不锈钢	
●	

10-30VDC / 5-36VDC /10-55VDC / 10-60VDC	
<10%	
<10mA	
200mA	
<0.01mA	
<2.0V	
150HZ	100HZ
1ms/1ms	1ms/1ms
<15%(Sr)	
<1.0%(Sr)	
IP67	
-25°C - +70°C	
<10%(Sr)	
YES	
220mA	
PBT	

HS2-CS30-N01-E4	1	HS2-CS30-N11-E4
HS2-CS30-N02-E4	2	HS2-CS30-N12-E4
HS2-CS30-P01-E4	3	HS2-CS30-P11-E4
HS2-CS30-P02-E4	4	HS2-CS30-P12-E4
HS2-CS30-A01-E4	7	HS2-CS30-A11-E4
HS2-CS30-A02-E4	8	HS2-CS30-A12-E4

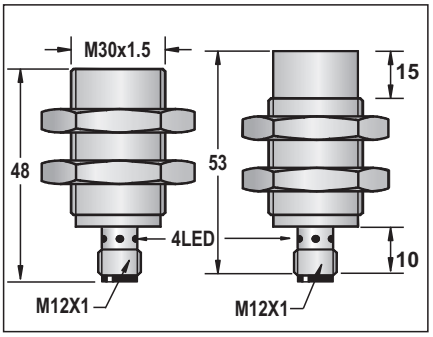

111 g	121 g

M 30	
●	○
22 mm	40 mm
镀镍铜	
●	

10-30VDC	
<10%	
<10mA	
200mA	
<0.01mA	
<2.0V	
300HZ	100HZ
0.5ms/0.5ms	1ms/1ms
<15%(Sr)	
<1.0%(Sr)	
IP67	
-25°C - +70°C	
<10%(Sr)	
YES	
220mA	
PBT	

HS3-C30-N01	1	HS3-C30-N11
HS3-C30-N02	2	HS3-C30-N12
HS3-C30-P01	3	HS3-C30-P11
HS3-C30-P02	4	HS3-C30-P12

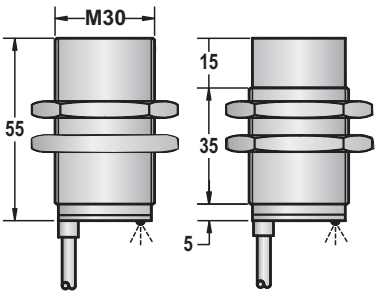

5.8ø3x0.5	
217 g	207 g

直流电感式接近开关

外径	M 30		M 30	
● 齐平　○ 非齐平	●	○	●	○
感应距离 Sn：mm	22 mm	40 mm	22 mm	40 mm
外壳材料	镀镍铜		镀镍铜	
● 带指示灯　○ 不带指示灯	●		●	
图片				
工作电压	10-30VDC		10-30VDC	
允许脉动电压	<10%		<10%	
空载电流	<10mA		<10mA	
最大负载电流	200mA		200mA	
漏电流	<0.01mA		<0.01mA	
压降	<2.0V		<2.0V	
开关频率	300HZ	100HZ	300HZ	100HZ
响应时间	0.5ms/0.5ms	1ms/1ms	0.5ms/0.5ms	1ms/1ms
开关磁滞	<15%(Sr)		<15%(Sr)	
重复精度	<1.0%(Sr)		<1.0%(Sr)	
防护等级	IP67		IP67	
工作温度	-25 ℃ - +70℃		-25° C - +70° C	
温度漂移	<10%(Sr)		<10%(Sr)	
短路保护	YES		YES	
过载电流	220mA		220mA	
感应面材料	PBT		PBT	

DC 3 线 10-30V NPN 常开	HS3-CS30-N01	1	HS3-CS30-N11	HS3-C30-N01-E4	1	HS3-C30-N11-E4
DC 3 线 10-30V NPN 常闭	HS3-CS30-N02	2	HS3-CS30-N12	HS3-C30-N02-E4	2	HS3-C30-N12-E4
DC 3 线 10-30V PNP 常开	HS3-CS30-P01	3	HS3-CS30-P11	HS3-C30-P01-E4	3	HS3-C30-P11-E4
DC 3 线 10-30V PNP 常闭	HS3-CS30-P02	4	HS3-CS30-P12	HS3-C30-P02-E4	4	HS3-C30-P12-E4
DC 4 线 10-30V NPN (常开+常闭)						
DC 4 线 10-30V PNP (常开+常闭)						
DC 2 线 10-60V 常开 *						
DC 2 线 10-60V 常闭 *						
DC 3 线 10-55V NPN 常开						
DC 3 线 10-55V NPN 常闭						
DC 3 线 10-55V PNP 常开						
DC 3 线 10-55V PNP 常闭						
DC 3 线 5-36V NPN 常开						
DC 3 线 5-36V NPN 常闭						
DC 3 线 5-36V PNP 常开						
DC 3 线 5-36V PNP 常闭						
DC 4 线 5-36V NPN (常开+常闭)						
DC 4 线 5-36V PNP (常开+常闭)						

尺寸图(单位:mm)

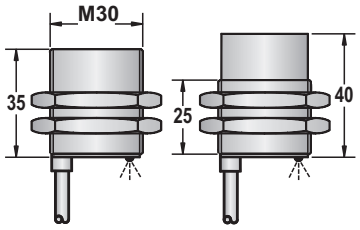

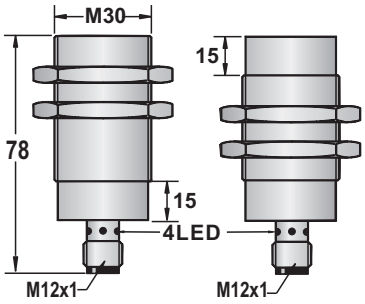

* 直流2线10-60V详细参数参见第8页功能描述部分！

电缆线2m	5.8 ø 3x0.5	
重量(大约)	180 g	182 g	187 g	179 g

直流电感式五向头接近开关

M 30	
●	○
22 mm	40 mm
镀镍铜	
●	

10-30VDC	
<10%	
<10mA	
200mA	
<0.01mA	
<2.0V	
300HZ	100HZ
0.5ms/0.5ms	1ms/1ms
<15%(Sr)	
<1.0%(Sr)	
IP67	
-25°C - +70°C	
<10%(Sr)	
YES	
220mA	
PBT	

HS3-CS30-N01-E4	1	HS3-CS30-N11-E4
HS3-CS30-N02-E4	2	HS3-CS30-N12-E4
HS3-CS30-P01-E4	3	HS3-CS30-P11-E4
HS3-CS30-P02-E4	4	HS3-CS30-P12-E4

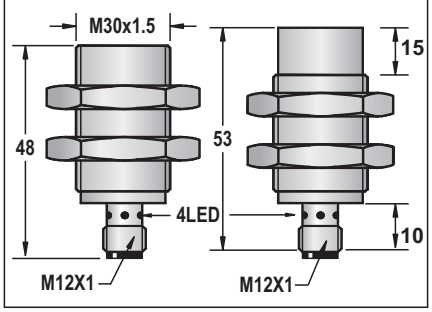

111 g	121 g

Q40S	
●	○
15 mm	30 mm
PBT	
●	

10-30VDC / 10-55VDC / 10-60VDC	
<10%	
<10mA	
200mA	
<0.01mA	
<1.5V	
100HZ	
1ms/1ms	
<15%(Sr)	
<1.0%(Sr)	
IP67	
-25°C - +75°C	
<10%(Sr)	
YES	
220mA	
PBT	

HS-QS40-N01-E4	1	HS-QS40-N11-E4
HS-QS40-N02-E4	2	HS-QS40-N12-E4
HS-QS40-P01-E4	3	HS-QS40-P11-E4
HS-QS40-P02-E4	4	HS-QS40-P12-E4
HS-QS40-A01-E4	7	HS-QS40-A11-E4
HS-QS40-A02-E4	8	HS-QS40-A12-E4

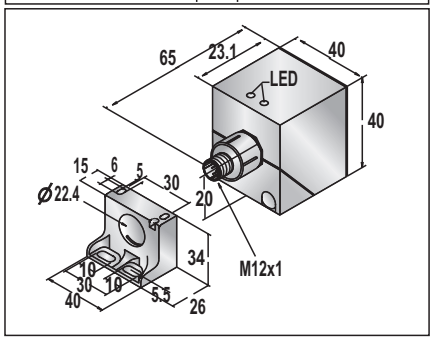

450 g

Q40	
●	
15 mm	
PBT	
●	

10-30VDC / 10-55VDC / 10-60VDC	
<10%	
<10mA	
200mA	
<0.01mA	
<1.5V	
100HZ	
1ms/1ms	
<15%(Sr)	
<1.0%(Sr)	
IP67	
-25°C - +75°C	
<10%(Sr)	
YES	
220mA	
PBT	

HS-Q40-N01-E4	1
HS-Q40-N02-E4	2
HS-Q40-P01-E4	3
HS-Q40-P02-E4	4
HS-Q40-A01-E4	7
HS-Q40-A02-E4	8

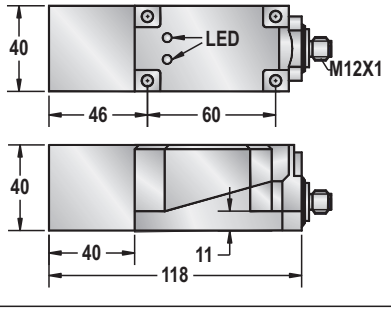

250 g

直流电感式五向头接近开关

外径	Q40	Q40
● 齐平　　○ 非齐平	◑	○
感应距离 Sn：mm	20 mm	30 mm
外壳材料	PBT	PBT
● 带指示灯　　○ 不带指示灯	●	●
图片		
工作电压	10-30VDC / 10-55VDC / 10-60VDC	10-30VDC / 10-55VDC / 10-60VDC
允许脉动电压	<10%	<10%
空载电流	<10mA	<10mA
最大负载电流	200mA	200mA
漏电流	<0.01mA	<0.01mA
压降	<1.5V	<1.5V
开关频率	100HZ	100HZ
响应时间	1ms/1ms	1ms/1ms
开关磁滞	<15%(Sr)	<15%(Sr)
重复精度	<1.0%(Sr)	<1.0%(Sr)
防护等级	IP67	IP67
工作温度	-25 °C - +75 °C	-25 °C - +75 °C
温度漂移	<10%(Sr)	<10%(Sr)
短路保护	YES	YES
过载电流	220mA	220mA
感应面材料	PBT	PBT
DC 3 线 10-30V NPN 常开	HS-Q40-N21-E4　1	HS-Q40-N11-E4　1
DC 3 线 10-30V NPN 常闭	HS-Q40-N22-E4　2	HS-Q40-N12-E4　2
DC 3 线 10-30V PNP 常开	HS-Q40-P21-E4　3	HS-Q40-P11-E4　3
DC 3 线 10-30V PNP 常闭	HS-Q40-P22-E4　4	HS-Q40-P12-E4　4
DC 4 线 10-30V NPN (常开+常闭)		
DC 4 线 10-30V PNP (常开+常闭)		
DC 2 线 10-60V 常开 *	HS-Q40-A21-E4　7	HS-Q40-A11-E4　7
DC 2 线 10-60V 常闭 *	HS-Q40-A22-E4　8	HS-Q40-A12-E4　8
DC 3 线 10-55V NPN 常开		
DC 3 线 10-55V NPN 常闭		
DC 3 线 10-55V PNP 常开		
DC 3 线 10-55V PNP 常闭		
DC 3 线 5-36V NPN 常开		
DC 3 线 5-36V NPN 常闭		
DC 3 线 5-36V PNP 常开		
DC 3 线 5-36V PNP 常闭		
DC 4 线 5-36V NPN (常开+常闭)		
DC 4 线 5-36V PNP (常开+常闭)		
尺寸图(单位:mm) * 直流2线10-60V详细参数参见第8页功能描述部分！	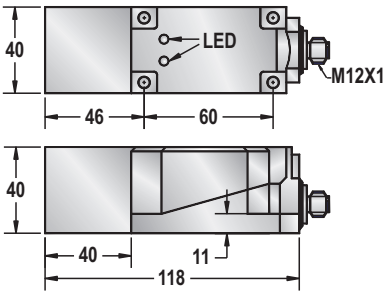	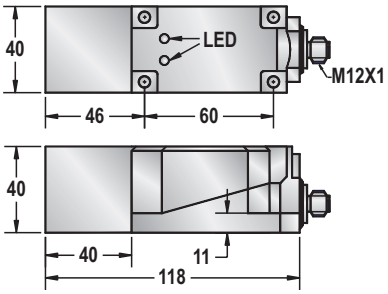
电缆线2m		
重量(大约)	242 g	242 g

直流电感式五向头接近开关

Q40	Q40	Q40
●	◑	○
15 mm	20 mm	30 mm
PBT	PBT	PBT
●	●	●
		
10-30VDC / 10-55VDC / 10-60VDC	10-30VDC / 10-55VDC / 10-60VDC	10-30VDC / 10-55VDC / 10-60VDC
<10%	<10%	<10%
<10mA	<10mA	<10mA
200mA	200mA	200mA
<0.01mA	<0.01mA	<0.01mA
<1.5V	<1.5V	<1.5V
100HZ	100HZ	100HZ
1ms/1ms	1ms/1ms	1ms/1ms
<15%(Sr)	<15%(Sr)	<15%(Sr)
<1.0%(Sr)	<1.0%(Sr)	<1.0%(Sr)
IP67	IP67	IP67
-25 °C - +75 °C	-25 °C - +75 °C	-25 °C - +75 °C
<10%(Sr)	<10%(Sr)	<10%(Sr)
YES	YES	YES
220mA	220mA	220mA
PBT	PBT	PBT

HS-Q40-N01-T	1	HS-Q40-N21-T	1	HS-Q40-N11-T	1
HS-Q40-N02-T	2	HS-Q40-N22-T	2	HS-Q40-N12-T	2
HS-Q40-P01-T	3	HS-Q40-P21-T	3	HS-Q40-P11-T	3
HS-Q40-P02-T	4	HS-Q40-P22-T	4	HS-Q40-P12-T	4
HS-Q40-A01-T	7	HS-Q40-A21-T	7	HS-Q40-A11-T	7
HS-Q40-A02-T	8	HS-Q40-A22-T	8	HS-Q40-A12-T	8

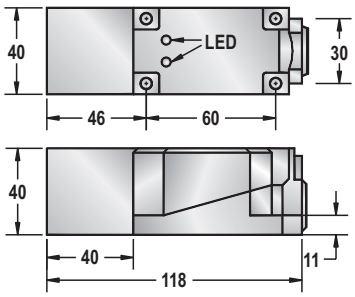

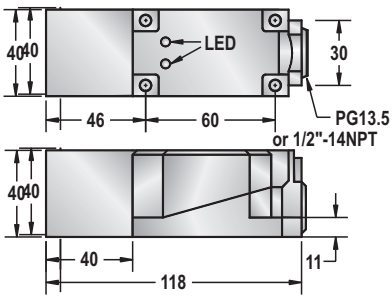

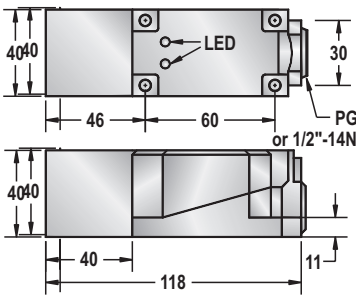

242 g	242 g	242 g